«ՀՈՎ-ԼԵՆ» ՍԱՀՄԱՆԱՓԱԿ ՊԱՏԱՍԽԱՆԱՏՎՈՒԹՅԱՄԲ ԸՆԿԵՐՈՒԹՅՈՒՆ

ՀՀ ՇԻՐԱԿԻ ՄԱՐԶԻ ԱՐԹԻԿ ՀԱՄԱՅՆՔԻ ՍԱՍՈՒՆՑԻ ԴԱՎԻԹ ՓՈՂՈՑ ԹԻՎ 2/3 ՀԱՍՑԵՈՒՄ ԳՏՆՎՈՂ ԲԱԶՄԱԲՆԱԿԱՐԱՆ ԲՆԱԿԵԼԻ ՇԵՆՔԻ ՏԱՆԻՔԻ ՆՈՐՈԳՄԱՆ, ԱՇԽԱՏԱՆՔԱՅԻՆ ՆԱԽԱԳԻԾ-ՆԱԽԱՀԱՇԻՎ

ՃԱՐՏԱՐԱԳԵՏԱՇԻՆԱՐԱՐԱԿԱՆ ՄԱՍ

ՊԱՏՎԻՐԱՏՈՒ՝ ԱՐԹԻԿԻ ՀԱՄԱՅՆԱՊԵՏԱՐԱՆ

«ՀԱՄԱՁԱՅՆԵՑՎԱԾ Է»

ԱՐԹԻԿ ՀԱՄԱՅՆՔԻ ՂԵԿԱՎԱՐ՝ Ր. ՎԱՐԴՅԱՆ

«ՀՈՎ-ԼԵՆ» ՍՊԸ ԼԻՑ. 11347

ՏՆՕՐԵՆ՝ Լ. ԽԱՉԱՏՐՅԱՆ

2017 Թ.

ՀԱՅԱՍՏԱՆԻ ՀԱՆՐԱՊԵՏՈՒԹՅՈՒՆ
ՔԱՂԱՔԱՇԻՆՈՒԹՅԱՆ ՆԱԽԱՐԱՐՈՒԹՅՈՒՆ ՎԵՐԱՁԵՎԱԿԵՐՊՎԱԾ

ԼԻՑԵՆԶԻԱ

11347

(լիցենզիայի համարը)

ՔԱՂԱՔԱՇԻՆԱԿԱՆ ՓԱՍՏԱԹՂԹԵՐԻ ՄՇԱԿՄԱՆ ԵՎ ՓՈՐՁԱՔՆՆՈՒԹՅԱՆ
(ԲԱՑԱՌՈՒԹՅԱՄԲ ՇԻՆԱՐԱՐՈՒԹՅԱՆ ԹՈՒՅԼՏՎՈՒԹՅՈՒՆ ՉՊԱՀԱՆՋՎՈՂ ԱՇԽԱՏԱՆՔՆԵՐԻ)

(գործունեության տեսակը)

Տրված է «20 նոյեմբերի 2007թ.» «ՀՈՎ – ԼԵՆ» ՍՊԸ, ՇԻՐԱԿԻ ՄԱՐԶ, ք. ԱՐԹԻԿ, ՇԻՆԱՐԱՐՆԵՐԻ 5, բն. 38

(լիցենզիան տալու ամսաթիվը, իրավաբանական անձի անվանումը ու գտնվելու վայրը,
իսկ անհատ ձեռնարկատիրոջ համար՝ ազգանունը, անունը ու բնակության վայրը)

Գործողության ժամկետը՝ ԱՆԺԱՄԿԵՏ

ՀՀ ՔԱՂԱՔԱՇԻՆՈՒԹՅԱՆ ՆԱԽԱՐԱՐ (ստորագրությունը) Վ. ՎԱՐԴԱՆՅԱՆ (անուն, ազգանուն)

Կ.Տ.

06107627
"ՀՈՎ-ԼԵՆ"
"HOV-LEN"

ՀԱՅԱՍՏԱՆԻ ՀԱՆՐԱՊԵՏՈՒԹՅՈՒՆ

ՔԱՂԱՔԱՇԻՆՈՒԹՅԱՆ ՆԱԽԱՐԱՐՈՒԹՅՈՒՆ

Լ Ի Ց Ե Ն Զ Ի Ա Յ Ի   Ն Ե Ր Դ ԻՐ

N 11347 - 01

(լիցենզիայի և ներդիրի համարները)

«ՀՈՎ – ԼԵՆ» ՍՊԸ

(կազմակերպության անվանումը և մասնագետի անձնագրային տվյալները)

ԱՂԱՍԻ ՀՈՎՀԱՆՆԵՍԻ ԽԱՉԱՏՐՅԱՆ AC 0471886, ՀՐԱՉՅԱ ՍԵԴՐԱԿԻ ՄՈՒՐԱԴՅԱՆ AA 0658256

(կազմակերպության անվանումը և մասնագետի անձնագրային տվյալները)

ՔԱՂԱՔԱՇԻՆԱԿԱՆ ՓԱՍՏԱԹՂԹԵՐԻ ՄՇԱԿՈՒՄ ԵՎ ՓՈՐՁԱՔՆՆՈՒԹՅՈՒՆ՝ ԲՆԱԿԵԼԻ, ՀԱՍԱՐԱԿԱԿԱՆ ԵՎ ԱՐՏԱԴՐԱԿԱՆ

(գործունեության ոլորտը)

20.11.2007թ.

(տալու ամսաթիվը)

ԳՈՐԾՈՒՆԵՈՒԹՅԱՆ ԺԱՄԿԵՏԸ՝ ԱՆԺԱՄԿԵՏ

ՀՀ ՔԱՂԱՔԱՇԻՆՈՒԹՅԱՆ ՆԱԽԱՐԱՐ՝ (ստորագրությունը) Վ. ՎԱՐԴԱՆՅԱՆ (անուն ազգանուն)

Կ. Տ

Ներդիրը վավերական է լիցենզիայի առկայության դեպքում

«ԱՔԱրԱ» ՍՊԸ
Գյումրի, Ծուլիկիծե 5
Հեռ. 35444, 53330

«ԱՔԱրԱ» ՍՊԸ
Գյումրի, Ծուլիկիծե 5
Հեռ. 35444, 53330

«20» 02 2017թ.

N 01

«ԱՔԱրԱ» ՍՊԸ
տնօրեն Ա. Հովհաննիսյան

ՀԱՅԱՍՏԱՆԻ ՀԱՆՐԱՊԵՏՈՒԹՅՈՒՆ
ՔԱՂԱՔԱՇԻՆՈՒԹՅԱՆ ՆԱԽԱՐԱՐՈՒԹՅՈՒՆ
ՎԵՐԱՁԵՎԱԿԵՐՊՎԱԾ

ԼԻՑԵՆԶԻԱ

12973

ՔԱՂԱՔԱՇԻՆԱԿԱՆ ՓԱՍՏԱԹՂԹԵՐԻ ՄՇԱԿՄԱՆ ԵՎ ՓՈՐՁԱՔՆՆՈՒԹՅԱՆ
(ԲԱՑԱՌՈՒԹՅԱՄԲ ՇԻՆԱՐԱՐՈՒԹՅԱՆ ԹՈՒՅԼՏՎՈՒԹՅՈՒՆ ՉՊԱՀԱՆՋՎՈՂ ՕԲՅԵԿՏՆԵՐԻ)

Տրված է « 21 ապրիլի 2004թ.» «ԱՔԱՐԱ» ՍՊԸ, ՇԻՐԱԿԻ ՄԱՐԶ, ք. ԳՅՈՒՄՐԻ, ԾՈՒԼԻԿԻԾԵ 5

Գործողության ժամկետը ԱՆԺԱՄԿԵՏ

ՀՀ ՔԱՂԱՔԱՇԻՆՈՒԹՅԱՆ ՆԱԽԱՐԱՐ Վ. ՎԱՐԴԱՆՅԱՆ

Կ.Տ.

Փորձաքննության է ներկայացվել ՀՀ Շիրակի մարզի Արթիկ համայնքի Սասունցի Դավիթ փողոց թիվ 2/3 հասցեում գտնվող բազմաբնակարան շենքի տանիքի նորոգման ,աշխատանքային նախագիծ-նախահաշիվ :

Նախագիծը իրականացված է «ՀՈՎ-ԼԵՆ» ՍՊԸ – ի կողմից

Տնօրեն Լ. Խաչատրյան:

Կից ուղարկվում է փորձաքննության դրական եզրակացությունը

ՓՈՐՁԱՔՆՆՈՒԹՅԱՆ ԵԶՐԱԿԱՑՈՒԹՅՈՒՆ

Նախագիծը կազմված է ՀՀ Արթիկի համայնքապետարանի պատվերով ;

Ըստ առաջադրանքի նախագծված է ՀՀ Շիրակի մարզի Արթիկ համայնքի Սասունցի Դավիթ փողոց թիվ 2/3 բազմաբնակարան բնակելի շենքի տանիքի նորոգման աշխատանքային նախագիծ-նախահաշիվ :

ՃԱՐՏԱՐԱՊԵՏԱԿԱՆ ՄԱՍ:

Նախագծում ներկայացված նորոգման նախագծերը և նախահաշիվը:

ՆԱԽԱՀԱՇԻՎ

Նախահաշիվը կազմված է ՀՀ օրենսդրությամբ սահմանված կարգի համապատասխան; Իմֆորմացիոն տեղեկագիր 01.2017թ.

Ուղղակի ծախսերի վրա հաշվարկված են

Վերադրի ծախսեր	13.3%
Շահույթ	11.00%
Ժամանակավոր շենքեր և կառույցներ	0.75%
Կլիմայական պայմանների ազդեցություն	0.80%
Չնախատեսնված աշխատանքներ և ծախսեր	3.00%
Ավելացված արժեքի հարկ /ԱԱՀ/	20.00%
Նյութերի տեղափոխման (տրանսպորտային) ծախսեր	1.088
Նորմատիվներով չհաշվարկվող այլ նյութեր	1.05
Նյութերի պահեստավորման և նախապատրաստման ծախսեր	1.02

ԵԶՐԱԿԱՑՈՒԹՅՈՒՆ

Այս տեսքով նախագիծը հիմնականում համապատասխանում է ՀՀ օրենսդրության և նորմատիվատեխնիկական փաստաթղթերի պարտադիր պահանջներին, որից հետևում է որ նախագիծը կարող է ներկայացվել համաձայնեցման և հաստատման:

Նախահաշվային արժեքը կազմում է 14862.08 հազ.դրամ ներառյալ ԱԱՀ

Փորձագետ Ա. Հովհաննիսյան

«ԱՔԱՐԱ» «AKARA» 05524184

Ձև N 1-2

ՀԱՅԱՍՏԱՆԻ ՀԱՆՐԱՊԵՏՈՒԹՅՈՒՆ

ՀՀ Շիրակի մարզ Արթիկ համայնք

(մարզը, համայնքը)

ՆԱԽԱԳԾՄԱՆ ԹՈՒՅԼՏՎՈՒԹՅՈՒՆ

(ՃԱՐՏԱՐԱՊԵՏԱՀԱՏԱԿԱԳԾԱՅԻՆ ԱՌԱՋԱԴՐԱՆՔ)

N 01 «18» 02 2017 թ.

կտ

իրակի մարզի Արթիկ համայնքի Սասունցի Դավիթ փողոցի №2/3 բազմաբնակարան բնակելի շենքի տանիքի մասնակի վերանորոգման աշխատանքների

(օբյեկտի անվանումը, կառուցում, վերակառուցում, ուժեղացում, վերականգնում, գործառնական նշանակության փոփոխություն)

(հակիրճ բնորոշումը, հզորությունը

նախագծային փաստաթղթերի մշակման համար:

ության աստիճանը (կատեգորիան), նախագծման փուլերը և այլն)

վելու վայրը ՀՀ Շիրակի մարզ ք. Արթիկ

(մարզի, համայնքի, փողոցի անվանումները, շենքի համարը, հողամասի ծածկագիրը)

ւցապատող Շիրակի մարզ ք. Գյումրի Գ. Նժդեհ 16 Հեռ.՝ (0312) 4-90-00 -ից

(կազմակերպության անվանումը, գտնվելու վայրը, ֆիզիկական անձի անունը, ազգանունը, բնակության վայրը, հեռախոսահամարը, էլեկտրոնային հասցեն)

ադրանքի տրամադրման հիմքը

Կառուցապատողի հայտը, անշարժ գույքի սոփականության իրավունքի վկայական

(կառուցապատման նպատակով ՀՀ օրենսդրությամբ սահմանված կարգով հողամասիտրամադրման, անշարժ գույքի փոփոխման իրավունքը հաստատող անհրաժեշտ փաստաթղթերը)

ադրանքի գործողության

ետը

(N 1 հավելվածի 32-րդ կետին համապատասխան)

ՆԱԽԱԳԾՎՈՂ ՀՈՂԱՄԱՍԻ ԲՆՈՒԹԱԳԻՐԸ

անիշով (*) նշված դրույթների գրաֆիկական արտացոլումը տրամադրվում է կից ներկայացվող ամփոփ սխեմայով՝ Մ 1:500)

. Հողամասը գտնվում է — ՀՀ Շիրակի մարզ ք. Արթիկ, հասարակական

(հողամասի դիրքը քաղաքաշինական միջավայրում, դրա նպատակային և գործառնական նշանակությունը)

. (*) Հողամասի չափերը

(հողամասի սահմանները՝ կոորդինատային նշահարմամբ, մակերեսը (հա)

. Հողամասի առկա վիճակը — Գոյություն ունեցող կառուցապատում

(ռելիեֆի բնութագիրը, շենքերի (այդ թվում՝ քանդման ենթակա) առկայությունը (օգտագործումը, նշանակությունը, հարկայնությունը, շինարարական նյութերը և այլն), կանաչապատումը, բարեկարգումը և այլն)

. (*) Տրանսպորտային այմանները — Առկա է

(ճանապարհների առկայությունը, երկաթուղային տրանսպորտի մոտեցումները և այլն)

5. (*) Ինժեներական ցանցեր և սարքավորումներ (ջրամատակարարման, կոյուղու, գազամատակարարման, տաք ջրի մատակարարման, էլեկտրամատակարարման, էլեկտրոնային հաղորդակցության համակարգեր)

<u>Գոյություն ունեցող</u>

(նախագծվող հողամասով կամ կից տարածքով անցնող ինժեներական ենթակառուցվածքները, այդ թվում՝ ստորգետնյա)

6. (*) Կից հողամասեր

<u>Առկա են</u>

(կից հողօգտագործումների անվանումը և դրանց սահմանները՝ համաձայն ներկայացված սխեմայի)

7. Բնության հատուկ պահպանվող և (կամ) պատմամշակութային հուշարձանների տարածքներ (պահպանական գոտիներ)

<u>Չկա</u>

(հուշարձանի անվանումը, կարգավիճակը և այլն)

8. (*) Հատակագծային սահմանափակումներ

<u>Չկա</u>

(տեղանքում գործող արտադրական, պաշտպանվող օբյեկտների, ինժեներատրանսպորտային ենթակառուցվածքների և այլ օբյեկտների նկատմամբ սահմանափակումները, այդ թվում՝ սերվիտուտները)

ՆԱԽԱԳԾԱՅԻՆ ՊԱՀԱՆՋՆԵՐԸ

(ասպղանիշով (*) նշված դրույթների գրաֆիկական արտացոլումը տրամադրվում է կից ներկայացվող ամփոփ սխեմայով

9.Ճարտարապետահատակագծային պահանջներ

<u>ՀՀ Շիրակի մարզի Արթիկ համայնքի Սասունցի Դավիթ փողոցի №2/3 բազմաբնակարան բնակելի շենքի տանիքի վերանորոգման աշխատանք շրջանակներում նախատեսվում է իրականացնել տանիքի ազբոցեմենտյա թե ծածկի քանդում: Տանիքի ծպեղնատոբերի, թեքններ և կանգնակների շարքի եկած հատվածների փոխարինում: Տանիքի ծածկի իրականացում ձևավոր ցին թիթեղից փայտե կավարամածի խտացումով:</u>

(ելնելով Հայաստանի Հանրապետության օրենսդրության և նորմատիվատեխնիկական փաստ պահանջներից, առկա քաղաքաշինական ծրագրային փաստաթղթերի դրույթներից կամ ո բացակայության դեպքում՝ կազմավորված (կազմավորվող) քաղաքաշինական միջավայրի պայ

9.1. (*) օբյեկտի հեռավորությունը կարմիր գծից (մետր)

____

9.2. (*) հեռավորությունը հարևան հողակտորներից (օբյեկտներից) (մետր)

____

9.3. թույլատրելի բարձրությունը (մետր)

____

9.4. կառուցապատման խտության գործակիցը (կառույցի (կառույցների) ընդհանուր մակերեսի հարաբերությունը հողամասի մակերեսին)

____

յառուցապատման տոկոսը
ուցապատվող (անջրանցիկ)
ածքի հարաբերությունը
մասի մակերեսին՝
աներով (%)

կանաչապատման տոկոսը
աչապատ տարածքի
աբերությունը հողամասի
րեսին՝ տոկոսներով (%)

յլ պահանջներ

ողամասում գտնվող շենքերի
ությունների քանդման կամ
ափոխման (ապամոնտաժման)
անները և աշխատանքների
ականությունը

որրգետնյա, կիսանկուղի և
յին հարկերի տարածքների
գործման պայմանները

Ինժեներական ցանցեր և
ավորումներ

Պահանջներ՝ գոյություն ունեցող և նախագծվող ենթակառուցվածքների ու ցանցերի նկատմամբ

*) ջրամատակարարում,
ի, տաք ջրի մատակարարում

(համաձայն մատակարարող կազմակերպության տեխնիկական պայմանների)

*) էլեկտրամատակարարում

(համաձայն մատակարարող կազմակերպության տեխնիկական պայմանների)

*) գազամատակարարում

(համաձայն մատակարարող կազմակերպության տեխնիկական պայմանների)

*) էլեկտրոնային
ղորդակցության մալուխատար
ու (ներառյալ դիտահորը)
դիրքը

(համաձայն N 1 հավելվածի 58-րդ կետի 2-րդ ենթակետով սահմանված ելակետային տվյալների)

յլ հոսանքներ

ադրահանություն

5 կմ

րածքի ինժեներական
պատրաստում

(ռելիեֆի կազմակերպման, ջրահեռացման, ինժեներական պաշտպանության միջոցառումները)

14. Բարեկարգում	______________________ (լանդշաֆտային պլանավորման վերաբերյալ պահանջները, կանաչապատում, ճարտարապետական փոքր ձևեր, ցանկապատում, գովազդ և այլն)
15. Շինարարական նյութեր	Օգտագործել տանիքի փայտե կարկասի էլեմենտներ /ծպեղնատք, մարդակ, պարկուկ, կանգնակ, թեքան, ծայրակցորդ, լրաց. տախտակ, ծգան, 2 գ. ֆերմա, որմնափայտ,/ տանիքի ծածկը իրականացնել ձևավոր ցինկապ թիթեղից 0,55մմ հաստությամբ փայտե կավարամածի պատրաստում, պատերի վրա ջրահեռացման առուների պատրաստում ցինկապատ թիթ 0,55մմ հաստությամբ, իրականացնել փայտե կոնստրուկցիաների հրապաշտպանում: (շինարարական նյութերի օգտագործման վերաբերյալ առաջարկությունները)
16. Պաշտպանական կառույցներ	______________________ (արտակարգ իրավիճակներում մարդկանց և օբյեկտների պաշտպանության միջոցառումները)
17. Հակահրդեհային պահանջներ	Գործող նորմերի պահանջներին համապատասխան (հակահրդեհային անվտանգության ապահովման միջոցառումները)
18. Հաշմանդամների և բնակչության սակավաշարժ խմբերի պաշտպանության միջոցառումներ	______________________
19. Շրջակա միջավայրի պահպանում	Շինարարության և շահագործման ընթացքում ձեռք առնել միջավայ մաքրության պահպանման միջոցառումներ (շրջակա միջավայրը վտանգավոր ազդեցությունից բացառելու միջոցառումները)
20. Շինարարության կազմակերպում	Ըստ գործող նորմերի և կանոնների պահանջների (առաջարկություններ շինարարության հետ կապված անբարենպաստ ազդեցության բացառման, քաղաքային տնտեսության և տրանսպորտի անխափան աշխատանքի ապահովման վերաբերյալ)
21. Առաջադրանքի գործողության ժամկետը և նախագծի մշակման փուլերը	Մինչև 2017թ. դեկտեմբեր ամիսը ներառյալ, աշխատանքային նախագիծ (նշվում են առաջադրանքի գործողության ժամկետը և նախագծի մշակման փուլերը)

ԼՐԱՑՈՒՑԻՉ ՊԱՅՄԱՆՆԵՐԸ

22. Նախագծային փաստաթղթերի փորձաքննությանը ներկայացվող պահանջներ	______________________ (Հայաստանի Հանրապետության օրենսդրությամբ սահմանված փորձաքննության տեսակը կամ նախագծողի երաշխավորագիրը՝ հղում կատարելով համապատասխան իրավական ակտին)
23. Միջանկյալ համաձայնեցում	______________________ (իրավասու մարմնի կամ Հայաստանի Հանրապետության օրենսդրությամբ նախատեսված դեպքերում շահագրգիռ մարմինների հետ էսքիզային նախագծի նախնական համաձայնեցում, նշվում է նաև առաջադրանքի փոփոխման հնարավորությունը՝ N 1 հավելվածի 89-րդ կետով նախատեսված

24. Հասարակական քննարկումներ	Հայաստանի Հանրապետության օրենսդրությամբ սահմանված կարգով (Հայաստանի Հանրապետության օրենսդրությամբ սահմանված դեպքերում և կարգով)
25. Համաձայնեցումների կամ մասնագիտական եզրակացությունների ստացում	______________ (նշվում են տվյալ օբյեկտի համաձայնեցման՝ օրենքով սահմանված պահանջները՝ հուշարձանների ու բնության պահպանության և այլ լիազորված մարմինների հետ, ինչպես նաև N 1 հավելվածի 56-րդ կետով սահմանված դեպքերում՝ ինժեներական ենթակառուցվածքի սեփականատիրոջ (օգտագործողի) հետ)
26. Փոստային բաժանորդային պահարանների տեղադրում	______________
27. Այլ պայմաններ	Պահանջվում է նախագծի փորձաքննություն

ՅԱՍՏԱՆԻ ՀԱՆՐԱՊԵՏՈՒԹՅԱՆ ԱՐԹԻԿԻ ՀԱՄԱՅՆՔԻ

ԱՎԱՐ Մ. ՎԱՐԱԳՅԱՆ

(ստորագրությունը, անունը, ազգանունը)

ՀՀ Շիրակի մարզի Արթիկ համայնքի Սասունցի Դավիթ փողոց թիվ 2/3 հասցեում գտնվող բազմաբնակարան բնակելի շենքի տանիքի նորոգման

Բացատրագիր

Նախահաշիվը կազմված է ՀՀ օրենսդրությամբ սահմանված կարգի համապատասխան: Ինֆորմացիոն տեղեկագիր 11. 2016թ.

Ուղղակի ծախսերի վրա հաշվարկված են`

Վերադիր ծախսեր	13,30%
Շահույթը	11,00%
Ժամանակավոր շենքեր և կառույցներ	0,75%
Կլիմայական պայմանների ազդեցություն	0,80%
Չնախատեսված աշխատանքներ և ծախսեր	3,00%
Ավելացված արժեքի հարկ /ԱԱՀ/	20,00%

Միավոր գներ

1.Աշխատավարձի հաշվարկը կատարված է`

1984թ նորմատիվային աշխատատարության վրա ընդունելով շինարարությունում զբաղված բանվորների միջին (ամսական) աշխատավարձը- (դրամ) 193182

1784,,59

2.Մեքենայի շահագործման ծախսերի հաշվարկը կատարված է`

1984թ. նորմատիվային ծախսերի հիման վրա կիրառելով համապատասխան հաշվարկվող ինդեքսը 2473,44

3.Նյութերի արժեքի հաշվարկը կատարված է`

1984թ.նորմատիվային ծախսի հիման վրա, կիրառելով հետևյալ գործակիցները.

ա.Նյութերի տեղափոխման (տրանսպորտային) ծախսեր 1,088

բ.Նորմատիվներով չհաշվարկվող (ոչ հիմնական) այլ նյութեր 1,05

գ.Նյութերի պահեստավորման և նախապատրաստման ծախսեր 1,02

Կազմեց` Ա. Խաչատրյան

06107627 "ՀՈՎ-ԼԵՆ" "HOV-LEN" SHIRAK LIMITED LIABILITY COMPANY

ՀՀ Շիրակի մարզի Արթիկ համայնքի Սասունցի Դավիթ փողոց թիվ 2/3 հասցեում գտնվող բազմաբնակարան բնակելի շենքի տանիքի նորոգման

Հավաք նախահաշիվ

Նախահաշվային արժեքը 14862,08 հազ.դրամ
Այդ թվում վերադարձը հազ.դրամ

N/N	Հաշվարկների և նախահաշվի համարը	Օբյեկտների անվանումը	Արժեքը հազ.դրամ Շինարարական աշխատանքներ	Մոնտաժային աշխատանքներ	Սարքավորում և գույք	Այլ աշխատանքներ	Ընդամենը հազ.դրամ
1	2	3	4	5	6	7	8
		Գլուխ 2					
		Շինարարության հիմնական օբյեկտներ					
1	Օբ .նախ 1	Երկհարկանի շենքի վերանորոգում	11540,06	0,00	0,00	0,00	11540,06
		Ընդամենը ըստ գլ.2	11540,06	0,00	0,00	0,00	11540,06
		Գլուխ 6					
		Գլուխ 8					
7		Ժամանակավոր շենքեր և կառույցներ					
	Քաղ. Նախ.	Ժամանակավոր շենքեր և կառույցներ 1,5*0,5=0,75%	86,55	0,00	0,00	0,00	86,55
		Ընդամենը ըստ գլ.8	86,55	0,00	0,00	0,00	86,55
		Ընդամենը ըստ գլ.2-8	11626,61	0,00	0,00	0,00	11626,61
		Գլուխ 9					
8		Ձմեռային թանկացումներ					
	Քաղ. Նախ.	Ձմեռային թանկացումներ 1,6*0,5=0,8%	93,01	0,00	0,00	0,00	93,01
		Ընդամենը ըստ գլ.9	93,01	0,00	0,00	0,00	93,01
		Ընդամենը ըստ գլ.2-9	11719,62	0,00	0,00	0,00	11719,62
		Գլուխ 10					
9	Քաղ. Նախ.	Տեխնիկական հսկողություն 2%	0,00	0,00	0,00	234,39	234,39
10		Հեղինակային հսկողություն 0,6%	0,00	0,00	0,00	70,32	70,32
		Ընդամենը ըստ գլ.10	0,00	0,00	0,00	304,71	304,71
		Ընդամենը ըստ գլ.2-10	11719,62	0,00	0,00	304,71	12024,33
11	3%	Չնախատեսված ծախսեր և աշխատանքներ	351,59	0,00	0,00	9,14	360,73
		Ընդամենը	12071,21	0,00	0,00	313,85	12385,06
12		ԱԱՀ 20%	2414,24	0,00	0,00	62,77	2477,01
		Ընդամենը ըստ նախահաշվի	14485,45	0,00	0,00	376,62	14862,08

Այդ թվում վերադարձ ժամ. շենքերից և կառույցներից 12,98 հազ.դրամ

Տնօրեն՝ Լ. Խաչատրյան
Կազմեց՝ Ա, Խաչատրյան

ՀՀ Շիրակի մարզի Արթիկ համայնքի Սասունցի Դավիթ փողոց թիվ 2/3 հասցեում գտնվող բազմաբնակարան բնակելի շենքի տանիքի նորոգման

Օբյեկտային նախահաշիվ N 1

Արժեքը 11540,05929 հազ.դրամ

N/N	Նախա հաշվի և հաշվարկի համարը	Բաժինների անվանումը	Արժեքը հազ.դրամ				Ընդամենը հազ.դրամ
			Շին.աշխա տանքներ	Մոնտաժային աշխատանք ներ	Սարքավո րում և գույք	Այլ աշխատանք ներ և ծախսեր	
1	2	3	4	5	6	7	8
1	Նախ. 1-1	Քանդման աշխատանքներ	647,51	0,00	0,00	0,00	647,51
2	Նախ. 1-2	Վերանորոգման աշխատանքներ	10892,55	0,00	0,00	0,00	10892,55
		Ընդամենը	11540,06	0,00	0,00	0,00	11540,06

Տնօրեն՝ Լ. Խաչատրյան
Կազմեց՝ Ա, Խաչատրյան

ՀՀ Շիրակի մարզի Արթիկ համայնքի Սասունցի Դավիթ փողոց թիվ 2/3 հասցեում գտնվող բազմաբնակարան բնակելի շենքի տանիքի նորոգման

Նախահաշիվ 1-1

Քանդման և մաքրման աշխատանքներ

N/N	Աշխատանքների և ծախսերի շիֆրը	Աշխատանքների և ծախսերի անվանումը	Չափի միավոր	Քանակ	Միավորի արժեքը 1984թ		Միավոր աշխ.ատ. մ/ժամ	Միավոր արժեքը		Նյութեր						Արժեքը հազ.դրամ	
					Աշխ. վարձ	Մեք. շահագ.		Աշխ. վարձ	Մեք. շահագ.	Անվանումը	Չափի միավ.	Նորմ. ծախս	Նյութի ընդհ. ծախսը	Միավորի արժ. հազ.դր	Նյութի միավոր արժեքը	Միավոր	Ընդամենը
1	2	3	4	5	6	7	8	9	10	11	12	13	14	15	16	17	18
		1.Տանիք															
1	46--98 կիրառելի	Տանիքի ալիքավոր ա/ց ծածկի ապամոնտաժում	100 քառ.մ	5,37	7,70	1,70	15,90	13,74	4,20						0,00	17,95	96,37
2	12-278 գ-0,8	Պատերի վրա ջրահեռացման առուների ապամոնտաժում թիթեղից 0,55մմ հաստ	100 գծ.մ	1,30	32,64	5,30	59,20	58,25	13,10						0,00	71,35	92,75
3	10-70 գ-0,8	Տանիքի փայտե հենակմախքի ապամոնտաժում	խոր.մ	10,00	10,08	1,68	19,04	17,99	4,16						0,00	22,14	221,44
		Ընդամենը															410,56
		2.Այլ աշխատանքներ															
6	ռ23--226	Շինարարական աղբի բարձում ձեռքով ավտոինքնաթափերի վրա	տ	35,00	0,18	0,5	0,3	0,32	1,24						0,00	1,56	54,53
7	C310-12	Շին աղբի տեղափոխում 5կմ	տ	35,00	0,00	0,5	0,0	0,00	1,24						0,00	1,24	43,29
8	1-1605	Աշխատանք աղբակույտի վրա	1000 խոր.մ	0,19	1,59	12,34	3,2	2,84	30,52						0,00	33,36	6,49

	Ընդամենը															104,30
	Ընդհանուրը															514,86

Վերադիր ծախսեր 13,3%		68,48
Ընդամենը		583,34
Շահույթ 11%		64,17
Ընդամենը		647,51

ՀՀ Շիրակի մարզի Արթիկ համայնքի Սառնաղբյուրի Դավիթ փողոց թիվ 2/3 հասցեում գտնվող բազմաբնակարան բնակելի շենքի տանիքի նորոգման

Նախահաշիվ 1-2

Վերանորոգման աշխատանքներ

N/N	Աշխատանքների և ծախսերի շիֆրը	Աշխատանքների և ծախսերի անվանումը	Չափի միավոր	Քանակ	Միավորի արժեքը 1984թ		Միավոր աշխ.ծախս. մ/ժամ	Միավոր արժեքը		Նյութեր						Արժեքը հազ.դրամ	
					Աշխ. վարձ	Մեք. շահագ.		Աշխ. վարձ	Մեք. շահագ.	Անվանումը	Չափի միավ.	Նորմ. ծախս	Նյութի ընդհի ծավալը	արժ. հազ.դր	Նյութի միավոր արժեքը հազ.դրամ	Միավոր	Ընդամենը
1	2	3	4	5	6	7	8	9	10	11	12	13	14	15	16	17	18
		Տանիքի վերանորոգում															
		Նոր տանիքի կառուցում															
1	7--287	Ծխատար և օդատար ե/բ բլոկների ամրացում	տ	0,35	8,18	0	13,3	14,60	0,00						393,28	407,88	142,76
										Էլեկտրոդ	տ	0,01	0,00	751,00	8,75		
2																	
3										Մետաղական կոնստրուկցիա	տ	1,00	0,35	330,00	384,53		
4	10-70	Տանիքի փայտե կարկասի էլեմենտների տեղադրում /ծպեղնատաք,մարդակ,պարկուկ,կանգնակ,թեքան,ծայրակցորդ,լրաց.տախտակ,ծղան,շպրենգ.ֆերմա,որմնափայտ,լրացուց.հենարան/	խոր.մ	14,31	12,60	2,10	23,80	22,49	5,19						197,47	225,15	3221,93

5										Ծպեղնաուտք	խոր.մ	1,05	15,03	152,78	186,93		
6										Հակասեպտիկ մածուկ	կգ	1,96	28,05	0,40	0,91		
7										Տոլ	քառ.մ	3,38	48,37	0,33	1,30		
8										Մետաղալար	կգ	4,38	62,68	0,40	2,04		
9										Մեխ	կգ	7,20	103,03	0,75	6,29		
10	10-201	Փայտե կոնստրուկցիաների հրապաշտպանում	խոր.մ	14,31	0,46	0,13	0,87	0,82	0,32						9,24	10,38	148,59
11										Ամոնիումի ֆոսֆատ	կգ	7,20	103,03	0,80	6,71		
12										Ամոնիումի սուլֆատ	կգ	1,79	25,61	1,00	2,09		
13										Կեռսինե հայակ	կգ	1,07	15,31	0,36	0,44		
14	12--404	Տանիքի ծածկի իրականացում ձևավոր ցինկապատ թիթեղից ԿՊ18-0,55մմ հաստ, փայտե կավարամածի պատրաստումով	100 քառ.մ	8,37	39,70	1,27	56,70	70,85	3,14						329,77	403,76	3379,45
15										ցինկապատ պրոֆ.թիթեղ	քառ.մ	115,00	962,55	2,03	271,8		
16										Կավարամածի փայտ	խոր.մ	0,76	6,36	0,00	0,0		
17										Տախտակ	խոր.մ	0,43	3,60	0,00	0,0		
18										Մեխ տանիքային	կգ	6,00	50,22	0,75	5,2		
19										Կղմածք	կգ	52,00	435,24	0,86	52,2		

20										ցինկապատ թիթեղ	կգ	1,10	9,21	0,46	0,6		
21	12-283	Մետաղական բազրիքների տեղադրում /50% վերանորոգելով/	100 գծ.մ	1,46	6,20	0,38	10,60	11,06	0,94	Մետաղական բազրիքներ	տ	0,16	0,23	482,38	87,1	99,13	144,73
22	12-278	Պատերի վրա ջրահեռացման առուների պատրաստում ցինկապատ թիթեղից 0,55մմ հաստ	100 գծ.մ	1,59	40,80	6,62	74,00	72,81	16,37						601,4	690,6	1098,0
23										Ցինկապատ թիթեղից ջրհորդան	տ	0,7	1,1	464,0	362,3		
24										Տախտակ	խոր.մ	3,5	5,6	0,0	0,0		
25										Տախտակ	խոր.մ	1,0	1,6	152,8	178,0		
26										Մեխ	կգ	12,8	20,4	0,4	6,0		
27										Հեղյուս	կգ	12,8	20,4	1,0	14,4		
28										Կռվածք	կգ	40,6	64,6	0,9	40,7		
29	10-71	Ձեղնահարկի պատուհանների տեղադրում	հատ	4,00	3,50	0,30	6,03	6,25	0,74						26,1	33,1	132,4
30										Պատուհանի փեղկեր	քառ.մ	0,8	3,2	28,0	26,1		
31										Տախտակ	խոր.մ	0,3	1,3	0,0	0,0		
32										Չորսու	խոր.մ	0,2	0,7	0,0	0,0		
33	15-614	Մետաղական բազրիքների յուղաներկում 2 անգամ	100 քառ.մ	0,88	38,40	0,03	68,0	68,53	0,07						21,31	89,91	78,76
34										Յուղ.ներկ	կգ	24,40	21,37	0,67	19,0		
35										Տրոր ներկ	կգ	0,20	0,18	0,60	0,1		
36										Օլիֆ	կգ	2,70	2,37	0,70	2,2		

08107627 «ՀՈՎ-ԼԵՆ» "HOV-LEN" LIMITED LIABILITY COMPANY

37	ռ8--191	Ջրահեռացման ցինկապատ 0,55մմ հաստ թիթեղից նոր խողովակների մոնտաժում ձևավոր մասերի հետ միասին	կ-տ	10	2,12	0,03	3,604	3,78	0,07						27,60	31,46	314,59
38										Ցինկապատ խողովակ	գծ.մ	8,2	82	1,361	13,0		
39																	
40										Ձագար	հատ	1	10	1,958	2,3		
41										Ծունկ	հատ	2	20	0,861	2,0		
42										Ձիհոս	հատ	1	10	1,528	1,8		
		Ընդամենը								Կռվածք	կգ	8,6	86	0,851	8,5		
																	8661,2

Վերադիր ծախսեր 13,3%	
Ընդամենը	1151,9
Շահույթ 11%	9813,1
Ընդամենը	1079,4
	10892,6

06107627 "ՀՈՎ-ԼԵՆ" "HOV-LEN"

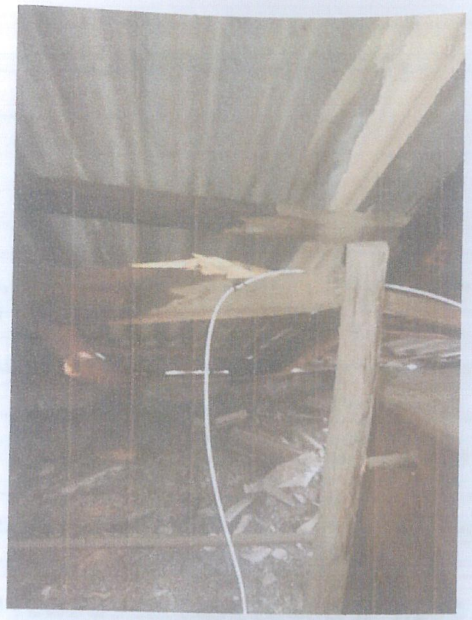

06107627
“ՀՈՎ-ԼԵՆ”
“HOV-LEN”

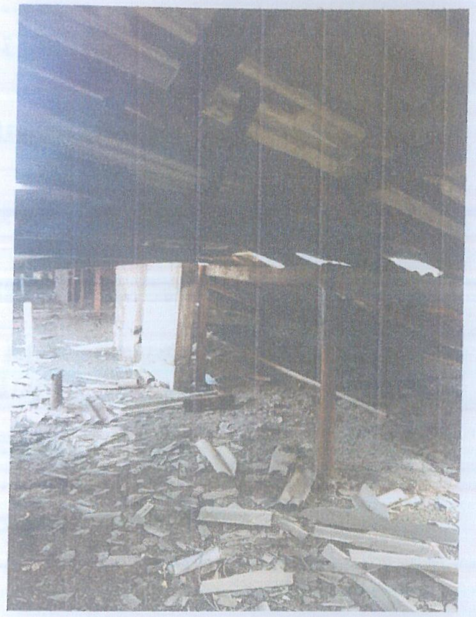

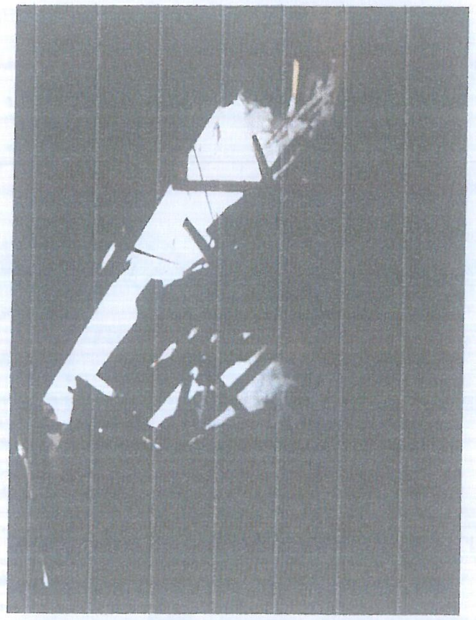
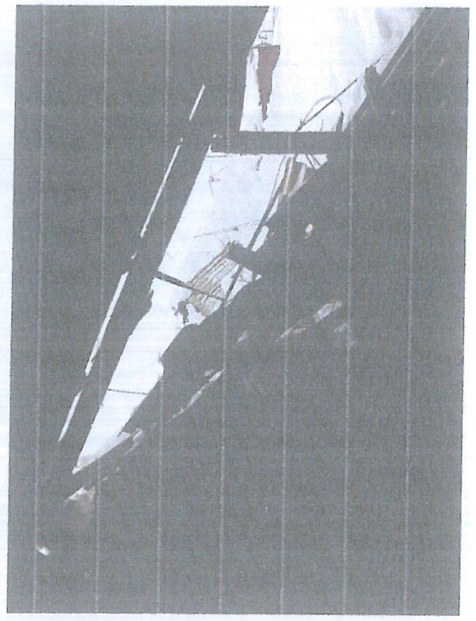

ՆԱԽԱԳԾԻ ԿԱԶՄԸ

հ.հ.	ԱՆՎԱՆՈՒՄԸ	էջ
1.	ՆԱԽԱԳԾԻ ԿԱԶՄԸ, ԲԱՑԱՏՐԱԳԻՐ, ԱՇԽԱՏԱՆՔՆԵՐԻ ԻՐԱԿԱՆԱՑՄԱՆ ԺԱՄԱՆԱԿԱՑՈՒՅՑ	ՃՇ-1
2.	ԱՐԹԻԿԻ ՍԱՍՈՒՆՑԻ ԴԱՎԻԹ ԹԻՎ 2/3 ԲԱԶՄԱԲՆԱԿԱՐԱՆ ԲՆԱԿԵԼԻ ՇԵՆՔԻ ԳԼԽԱՎՈՐ ՀԱՏԱԿԱԳԻԾ Մ 1:300	ՃՇ-2
3.	ՇԻՆ. ԱՇԽԱՏԱՆՔՆԵՐԻ ԻՐԱԿԱՆԱՑՄԱՆ ԳԼԽԱՎՈՐ ՀԱՏԱԿԱԳԻԾ Մ 1:300	ՃՇ-3
4.	ՏԱՆԻՔԱԿԻՐ ՓԱՅՏՅԱ ԿՈՆՍՏՐՈՒԿՑԻԱՆԵՐԻ ՀԱՏԱԿԱԳԻԾ Մ 1:200	ՃՇ-4
5.	ՏԱՆԻՔԱԿԻՐ ԾՊԵՍՂՆԱԾԱԾԿԻ ՀԱՏԱԿԱԳԻԾ Մ 1:200	ՃՇ-5
6.	ՏԱՆԻՔԱԾԱԾԿԻ ԵՎ ՋՐԱՀԵՌԱՑՄԱՆ ՀԱՏԱԿԱԳԻԾ Մ 1:200	ՃՇ-6
7.	ՇԵՆՔԻ ԱՐԵՎԵԼՅԱՆ ՃԱԿԱՏ Մ 1:200	ՃՇ-7
8.	ՏԱՆԻՔԻ ԵՐԿԱՅՆԱԿԱՆ ԿՏՐՎԱԾՔ Մ 1:100	ՃՇ-8
9.	ՏԱՆԻՔԻ ԼԱՅՆԱԿԱՆ ԿՏՐՎԱԾՔ Մ 1:100	ՃՇ-9
10.	ՕԴԱՓՈԽՈՒԹՅԱՆ ԲԼՈԿ, ՕԴԱՓՈԽՈՒԹՅԱՆ ԽՈՂՈՎԱԿԻ ԵՎ ՏԱՆԻՔԻ ՀԱՆԳՈՒՅՑ	ՃՇ-10
11.	ՏԱՆԻՔԻ ՀԱՆԳՈՒՅՑՆԵՐ	ՃՇ-11
12.	ԱՇԽԱՏԱՆՔՆԵՐԻ ԾԱՎԱԼՆԵՐԸ	ՃՇ-12

ԱՇԽԱՏԱՆՔՆԵՐԻ ԻՐԱԿԱՆԱՑՄԱՆ ԺԱՄԱՆԱԿԱՑՈՒՅՑ

N	ԱՇԽԱՏԱՆՔԻ ԱՆՎԱՆՈՒՄԸ	ԱՇԽԱՏԱՆՔԱՅԻՆ ՕՐԵՐ					
		10	15	25	30	40	45
1	ՏԱՆԻՔԱԾԱԾԿԻ ԵՎ ՏԱՆԻՔԻ ՓԱՅՏԵ ԿՈՆՍՏՐՈՒԿՑԻԱՆԵՐԻ ԱՊԱՄՈՆՏԱԺՈՒՄ	—	—				
2	ԲԵՏՈՆՅԱ ՕԴԱՏԱՐ ԵՎ ԾԽԱՏԱՐ ԽՈՂՈՎԱԿՆԵՐԻ ՏԵՂԱԴՐՈՒՄ ԵՎ ԱՄՐԱՑՈՒՄ		—				
3	ՏԱՆԻՔԱԿԻՐ ՓԱՅՏԵ ԿՈՆՍՏՐՈՒԿՑԻԱՆԵՐԻ ԻՐԱԿԱՆԱՑՈՒՄՄ		—	—			
4	ՄԵՏԱՂԱԹԻԹԵՂՅԱ ՏԱՆԻՔԱԾԱԾԿԻ ԻՐԱԿԱՆԱՑՈՒՄ				—	—	—
5	ՏԱՆԻՔԻ ՄԵՏԱՂՅԱ ՋՐՀՈՐԴԱՆ ԽՈՂՈՎԱԿՆԵՐԻ ՏԵՂԱԴՐՈՒՄ						—

ԲԱՑԱՏՐԱԳԻՐ

ՀՀ Շիրակի մարզի Արթիկի համայնքապետարանի պատվերով կազմվել է Արթիկ համայնքի Սասունցի դավիթ թիվ 2/3 հասցեում գտնվող բազմաբնակարան բնակելի շենքի տանիքի նորոգման աշխատանքային նախագիծ, քանի որ առատ տեղացած ձյան հետեվանքով փլուզվել էր տանիքի մի հատվածը: Փլուզման պատճառը հանդիսացել է առատ ձյունը և տանիքի փայտյա կոնստրուկցիաների ոչ ճիշտ օգտագործումը : Ուստի անհրաժեշտ է քանդել շենքի գոյություն ունեցող ազբոշիֆերյա տանիքածածկը, քանդել գոյություն ունեցող տանիքածածկի ծպեղնատոները և տանիքակիր ծպեղնածակը և այնուհետև ամրացնել օդատար և ծխատար բլոկները և կառուցել նոր տանիքածածկ:

Նախագիծը մշակված է գործող շինարարական նորմերին համաձայն.

- ՀՀ ՇՆ II-6.02.2006 - սեյսմիկայուն շինարարության նորմեր
- ՀՀ ՇՆ IV-13.01.96 - քարե և ամրանաքարե կոնստրուկցիաներ
- ՀՀ ՇՆ I-4.02.99 - շենքերին կառուցվածքներ հիվերակառուցում, վերանորոգում և ուժեղացում
- ՄՆԻՊ 2.03.01-84 - բետոնե և երկաթբետոնե կոնստրուկցիաներ
- ՄՆԻՊ 2.01.07-85 - բեռնվածքներ և ազդեցություններ

ՊԱՇՏՈՆ	ԱԶԳԱՆՈՒՆ	ՍՏՈՐԱԳՐ.	ԱՄԻՍ	ԱՐԹԻԿ ՀԱՄԱՅՆՔԻ ՍԱՍՈՒՆՑԻ ԴԱՎԻԹ 2/3 ՀԱՍՑԵՈՒՄ ԳՏՆՎՈՂ ԲԱԶՄԱԲՆԱԿԱՐԱՆ ԲՆԱԿԵԼԻ ՇԵՆՔԻ ՏԱՆԻՔԻ ՆՈՐՈԳՄԱՆ ԱՇԽԱՏԱՆՔԱՅԻՆ ՆԱԽԱԳԻԾ		
ՆԳՃ	Ա. Խաչատրյան					
Նախագծեց	Ա. Խաչատրյան			ՃԱՐՏԱՐԱՊԵՏԱՇԻՆԱՐԱՐԱԿԱՆ ՄԱՍ	ՓՈՒԼ	ԹԵՐԹ	ԹԵՐԹԵՐ
					ԱՆ	ՃՇ-1	12
				ՆԱԽԱԳԾԻ ԿԱԶՄԸ, ԲԱՑԱՏՐԱԳԻՐ, ԱՇԽԱՏԱՆՔՆԵՐԻ ԻՐԱԿԱՆԱՑՄԱՆ ԺԱՄԱՆԱԿԱՑՈՒՅՑ	«ՀՈՎ-ԼԵՆ» ՍՊԸ		

ՏԱՆԻՔԻ ՀԱՏԱԿԱԳԻԾ Մ 1:300

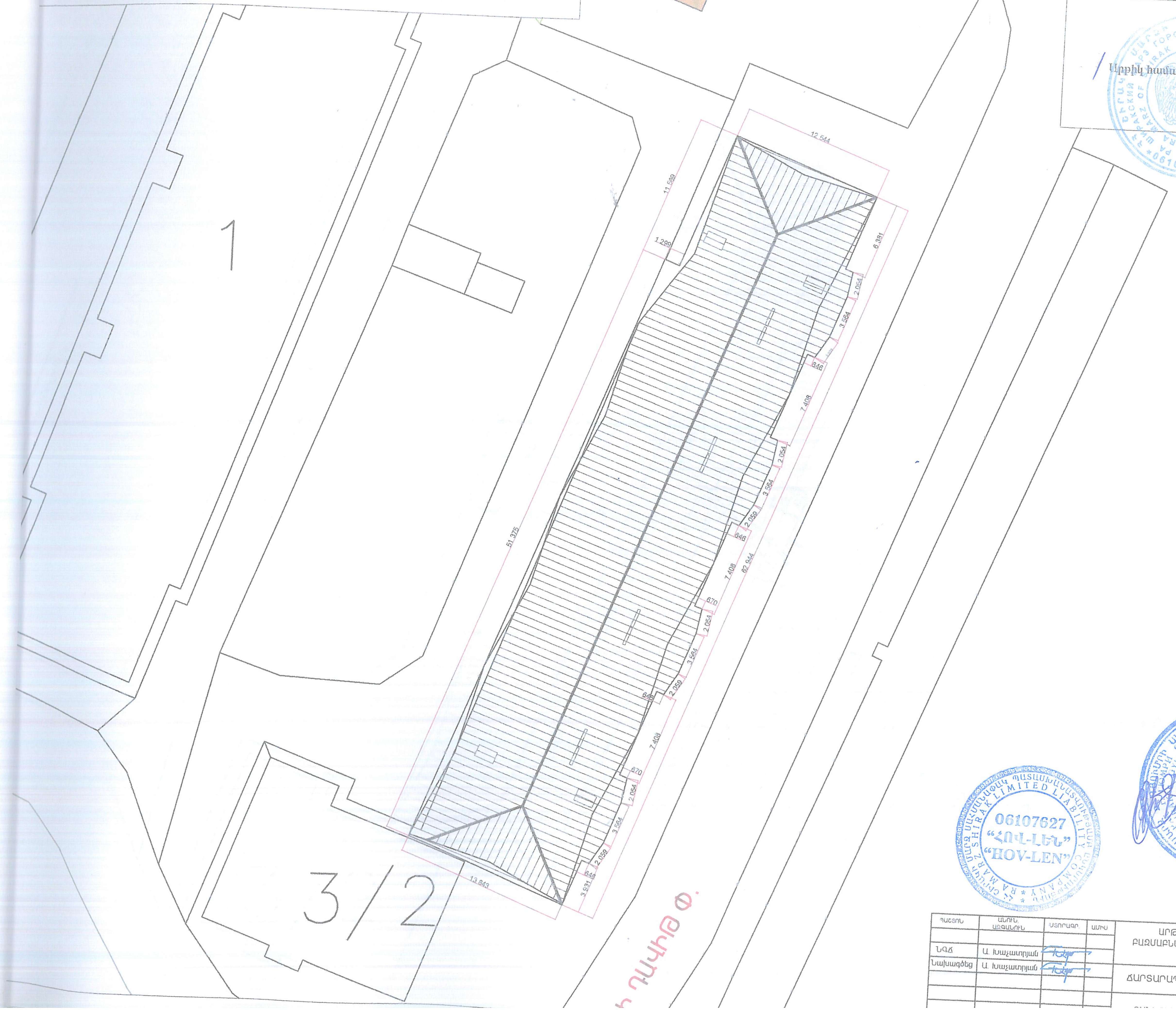

2

Հաստատում եմ
Կ.Տ.

Արթիկ համայնքի ղեկավար՝ Մ. Վարդանյան

«20» 02 2017 թ.

ՊԱՇՏՈՆ	ԱՆՈՒՆ, ԱԶԳԱՆՈՒՆ	ՍՏՈՐԱԳՐ.	ԱՄԻՍ	ԱՐԹԻԿ ՀԱՄԱՅՆՔԻ ՍԱՍՈՒՆՑԻ ԴԱՎԻԹ 2/3 ՀԱՍՑԵՈՒՄ ԳՏՆՎՈՂ ԲԱԶՄԱԲՆԱԿԱՐԱՆ ԲՆԱԿԵԼԻ ՇԵՆՔԻ ՏԱՆԻՔԻ ՆՈՐՈԳՄԱՆ ԱՇԽԱՏԱՆՔԱՅԻՆ ՆԱԽԱԳԻԾ		
ՆԳԾ	Ա. Խաչատրյան					
Նախագծեց	Ա. Խաչատրյան			ՃԱՐՏԱՐԱՊԵՏԱՇԻՆԱՐԱՐԱԿԱՆ ՄԱՍ	ՓՈՒԼ	ԹԵՐԹ	ԹԵՐԹԵՐ
					ԱՆ	ՃՇ-2	12

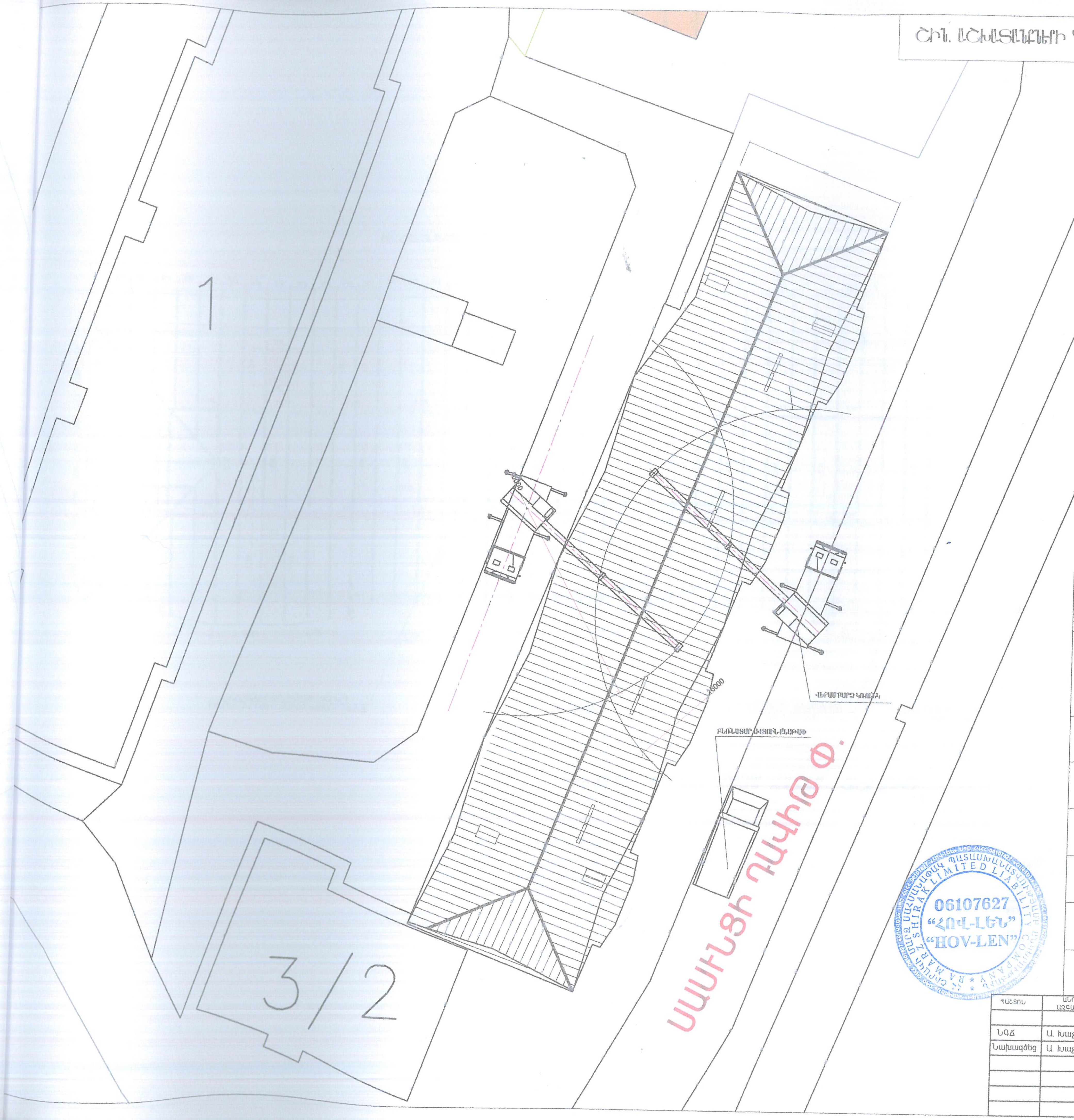

ՇԻՆԱՐԱՐՈՒԹՅԱՆ ԺԱՄԱՆԱԿ ՊԱՀԱՆՋՎՈՂ ԱՇԽԱՏԱՆՔԱՅԻՆ ՌԵՍՈՒՐՍՆԵՐԻ ՆԿԱՐԱԳԻՐ

ՀԵՐԹԱԿԱՆ ՀԱՄԱՐԸ	ԱՆՎԱՆՈՒՄԸ	ՔԱՆԱԿԸ /ՀԱՏ/
1.	ԱՎՏՈԿՌՈՒՆԿ ԿՍ-3577 ՄԱԶ 5334	1
2.	ԲԵՌՆԱՏԱՐ ԱՎՏՈՆԸՆԴՆԱԹԱՓ	1
3.	ԱՇԴԵԿ	1
4.	ԱՏԱՂՁԱԳՈՐԾ	3
5.	ՄԵՏԱՂԱԳՈՐԾ	3
6.	ԲԱՆՎՈՐ	6

«ԱՔԱՐԱ» «AKARA» «AKARA» 05524184
06107627 "ՀՈՎ-ԼԵՆ" "HOV-LEN"

ՊԱՇՏՈՆ	ԱՆՈՒՆ, ԱԶԳԱՆՈՒՆ	ՍՏՈՐԱԳՐ.	ԱՄԻՍ
ՆԳՃ	Ա. Խաչատրյան		
Նախագծեց	Ա. Խաչատրյան		

ԱՐԹԻԿ ՀԱՄԱՅՆՔԻ ՍԱՄՈՒՆՑԻ ԴԱՎԻԹ 2/3 ՀԱՍՑԵՈՒՄ ԳՏՆՎՈՂ ԲԱԶՄԱԲՆԱԿԱՐԱՆ ԲՆԱԿԵԼԻ ՇԵՆՔԻ ՏԱՆԻՔԻ ՆՈՐՈԳՄԱՆ ԱՇԽԱՏԱՆՔԱՅԻՆ ՆԱԽԱԳԻԾ

ՃԱՐՏԱՐԱՊԵՏԱՇԻՆԱՐԱՐԱԿԱՆ ՄԱՍ	ՓՈՒԼ	ԹԵՐԹ	ԹԵՐԹԵՐ
	ԱՆ	ՃՇ-3	12

ՏԱՆԻՔԱԾԱԾԿԻ ԵՎ ՋՐԱՀԵՌԱՑՄԱՆ ՀԱՏԱԿԱԳԻԾ Մ 1:150

«ՀՈՎ-ԼԵՆ» ՍՊԸ
Լից. 11347

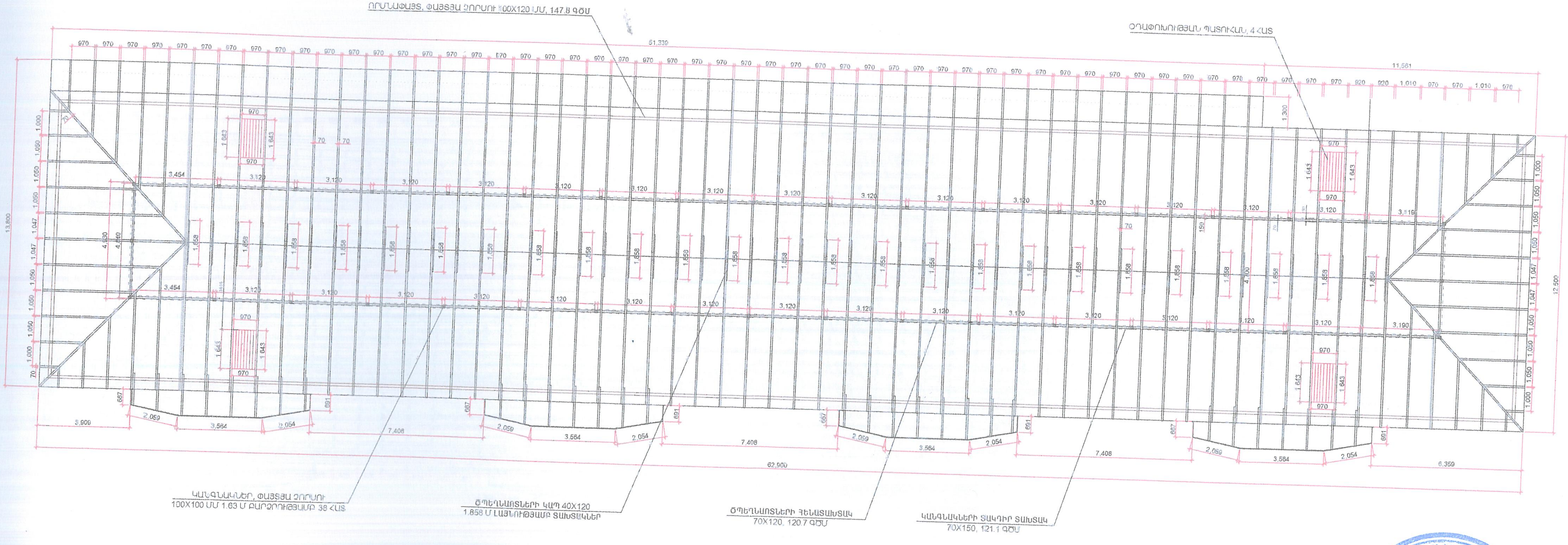

ՏԱՆԻՔԻ ՓԱՅՏՅԱ ԿՈՆՍՏՐՈՒԿՑԻԱՅԻ ՀԱՏԱԿԱԳԻԾ

«ԱԿԱՐԱ» «AKARA» 05524184

06107627 "ՀՈՎ-ԼԵՆ" "HOV-LEN"

ՊԱՇՏՈՆ	ԱՆՈՒՆ, ԱԶԳԱՆՈՒՆ	ՍՏՈՐԱԳՐ.	ԱՄԻՍ	ԱՐԹԻԿ ՀԱՄԱՅՆՔԻ ՍԱՍՈՒՆՑԻ ԴԱՎԻԹ 2/3 ՀԱՍՑԵՈՒՄ ԳՏՆՎՈՂ ԲԱԶՄԱԲՆԱԿԱՐԱՆ ԲՆԱԿԵԼԻ ՇԵՆՔԻ ՏԱՆԻՔԻ ՆՈՐՈԳՄԱՆ ԱՇԽԱՏԱՆՔԱՅԻՆ ՆԱԽԱԳԻԾ		
ՆԳԾ	Ա. Խաչատրյան					
Նախագծեց	Ա. Խաչատրյան			ՃԱՐՏԱՐԱՊԵՏԱՇԻՆԱՐԱՐԱԿԱՆ ՄԱՍ	ՓՈՒԼ	ԹԵՐԹ	ԹԵՐԹԵՐ
					ԱՆ	ՃԸ-4	12
				ՏԱՆԻՔԱԿԻՐ ՓԱՅՏՅԱ ԿՈՆՍՏՐՈՒԿՑԻԱՆԵՐ			

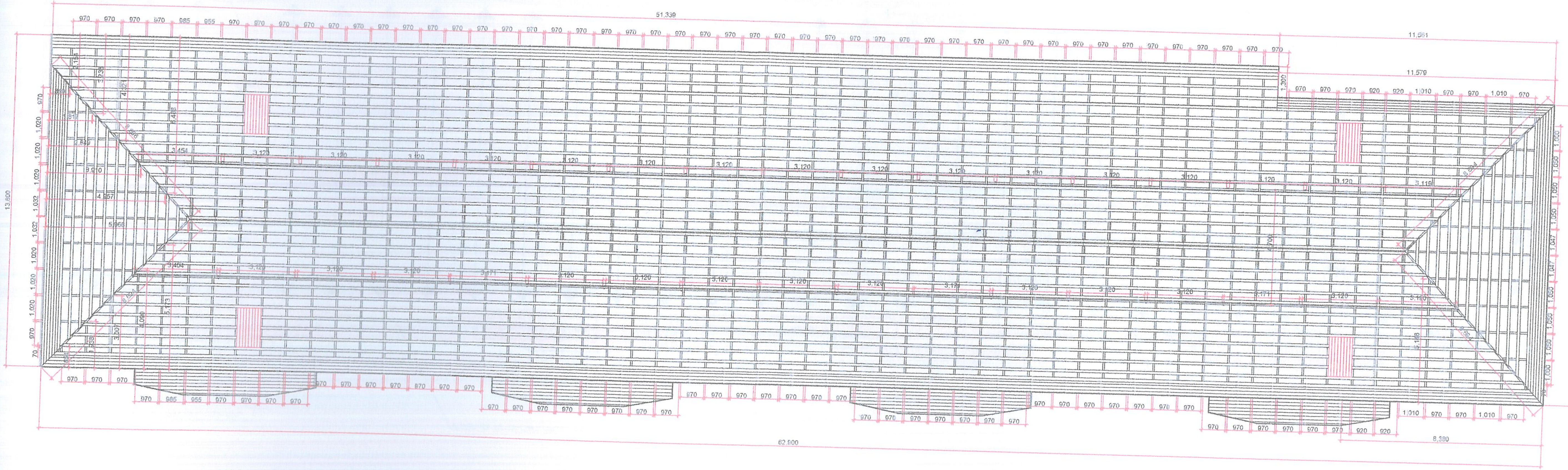

ՏԱՆԻՔԻ ԾԱԾԿԱՍԱՐՔԻ ՀԱՏԱԿԱԳԻԾ

06107627
«ՀՈՎ-ԼԵՆ»
"HOV-LEN"
SHIRAK LIMITED LIABILITY COMPANY

«ԱՔԱՐԱ»
«AKARA»
05524184
GYUMRI LIMITED

ՊԱՇՏՈՆ	ԱՆՈՒՆ, ԱԶԳԱՆՈՒՆ	ՍՏՈՐԱԳՐ.	ԱՄԻՍ	ԱՐԹԻԿ ՀԱՄԱՅՆՔԻ ՍԱՍՈՒՆՑԻ ԴԱՎԻԹ 2/3 ՀԱՍՑԵՈՒՄ ԳՏՆՎՈՂ ԲԱԶՄԱԲՆԱԿԱՐԱՆ ԲՆԱԿԵԼԻ ՇԵՆՔԻ ՏԱՆԻՔԻ ՆՈՐՈԳՄԱՆ ԱՇԽԱՏԱՆՔԱՅԻՆ ՆԱԽԱԳԻԾ		
ՆԳՃ	Ա. Խաչատրյան					
Նախագծեց	Ա. Խաչատրյան			ՃԱՐՏԱՐԱՊԵՏԱՇԻՆԱՐԱՐԱԿԱՆ ՄԱՍ	ՓՈՒԼ	ԹԵՐԹ	ԹԵՐԹԵՐ
					ԱՆ	ՃՇ-5	12
				ՏԱՆԻՔԱԿԻՐ ԾՊԵՂՆԱԾԱԾԿԻ	«ՀՈՎ-ԼԵՆ» ՍՊԸ		

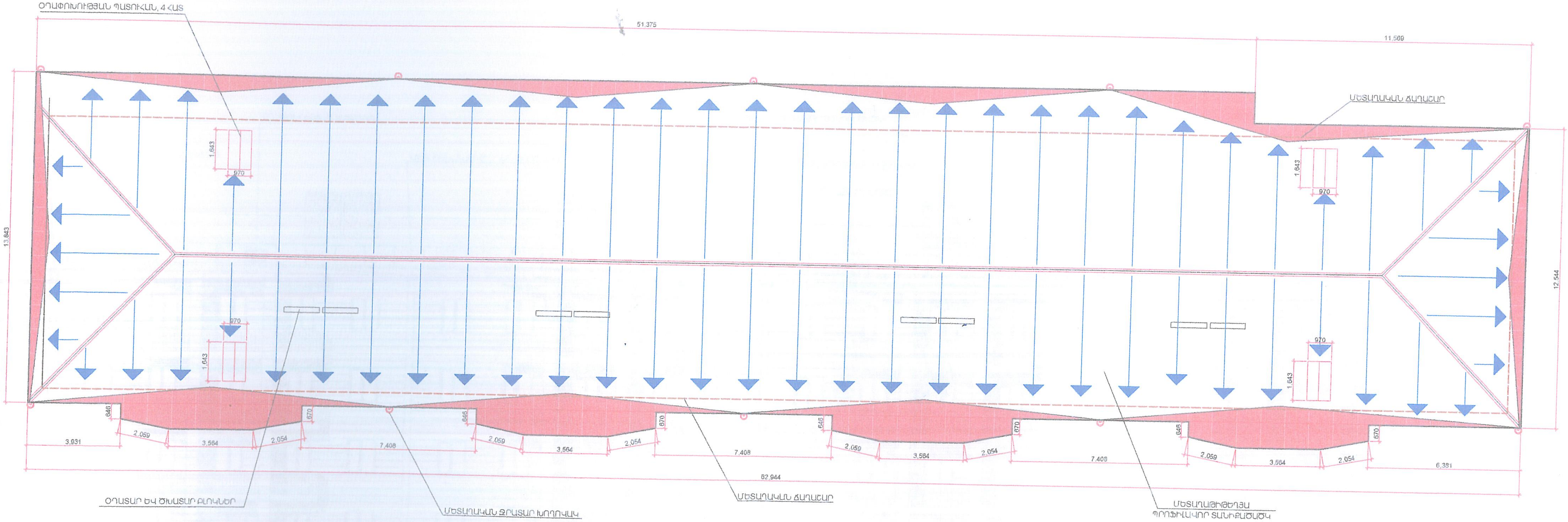

ՏԱՆԻՔԱԾԱԾԿԻ ԵՎ ՋՐՀԵՌԱՑՄԱՆ ՀԱՏԱԿԱԳԻԾ

ՏԱՆԻՔԻ ԾԱԾԿՈՒՅԹԻ ԻՐԱԿԱՆԱՑՄԱՆ ԱՇԽԱՏԱՆՔՆԵՐ

N	ԱՇԽԱՏԱՆՔԻ ԱՆՎԱՆՈՒՄ	ՉԱՓՄԱՆ ՄԻԱՎՈՐ	ՔԱՆԱԿ
1	Ծածկույթ պրոֆիլավոր թիթեղից КП-35- 0.55 մմ	մ/ք	837.02
2	Ձեղնալուսամուտի տեղադրում	հատ	4
3	Ձեղնահարկի պատուհանի թիթեղապատում 0.55մմ 1 հատի համար-4.5մ/ք	մ/ք	18.0
4	Ջրատար խողովակ Φ150, 0.55 հարթ ցինկ. թիթեղից L=12.00մ	կոմպլ.	10
5	Ջրատար՝ հարթ ցինկապատ թիթեղից -0.55 մմ	գմ	159.1
6	Գագաթի գ ո ւ ն ա վ ո ր հարթ ցինկապատ թիթեղ 0.5մ -0.55 մմ	մ/ք	43.2
7	Զոզնոց՝ հարթ ցինկապատ թիթեղից /հերմետիկով/ 0.6մ -0.55 մմ	մ/ք	83.1
8	Ձնարգել 2.0 մ երկարությամբ	հատ	34

ԾԱՆՈԹՈՒԹՅՈՒՆ
ՏԱՆԻՔԱԾԱԾԿՈՒՅԹԻ ԹԻԹԵՂԻ
ՀԱՍՏՈՒԹՅՈՒՆԸ ՊԵՏՔ Է ԼԻՆԻ 0,55 ՄՄ:

«ԱՔԱՐԱ» «AKARA» 05524184

06107627 «ՀՈՎ-ԼԵՆ» "HOV-LEN"

ՊԱՇՏՈՆ	ԱՆՈՒՆ, ԱԶԳԱՆՈՒՆ	ՍՏՈՐԱԳՐ.	ԱՄԻՍ	ԱՐԹԻԿ ՀԱՄԱՅՆՔԻ ՍԱՍՈՒՆՑԻ ԴԱՎԻԹ 2/3 ՀԱՍՑԵՈՒՄ ԳՏՆՎՈՂ ԲԱԶՄԱԲՆԱԿԱՐԱՆ ԲՆԱԿԵԼԻ ՇԵՆՔԻ ՏԱՆԻՔԻ ՆՈՐՈԳՄԱՆ ԱՇԽԱՏԱՆՔԱՅԻՆ ՆԱԽԱԳԻԾ		
ՆԳՃ	Ա. Խաչատրյան			ՃԱՐՏԱՐԱՊԵՏԱՇԻՆԱՐԱՐԱԿԱՆ ՄԱՍ	ՓՈՒԼ / ԱՆ	ԹԵՐԹ / ՃՇ-6
Նախագծեց	Ա. Խաչատրյան			ՏԱՆԻՔԱԾԱԾԿԻ ԵՎ ՋՐԱՀԵՌԱՑՄԱՆ ՀԱՏԱԿԱԳԻԾ	«ՀՈՎ-ԼԵՆ» ՍՊԸ Լից. 11347	ԹԵՐԹԵՐ / 12

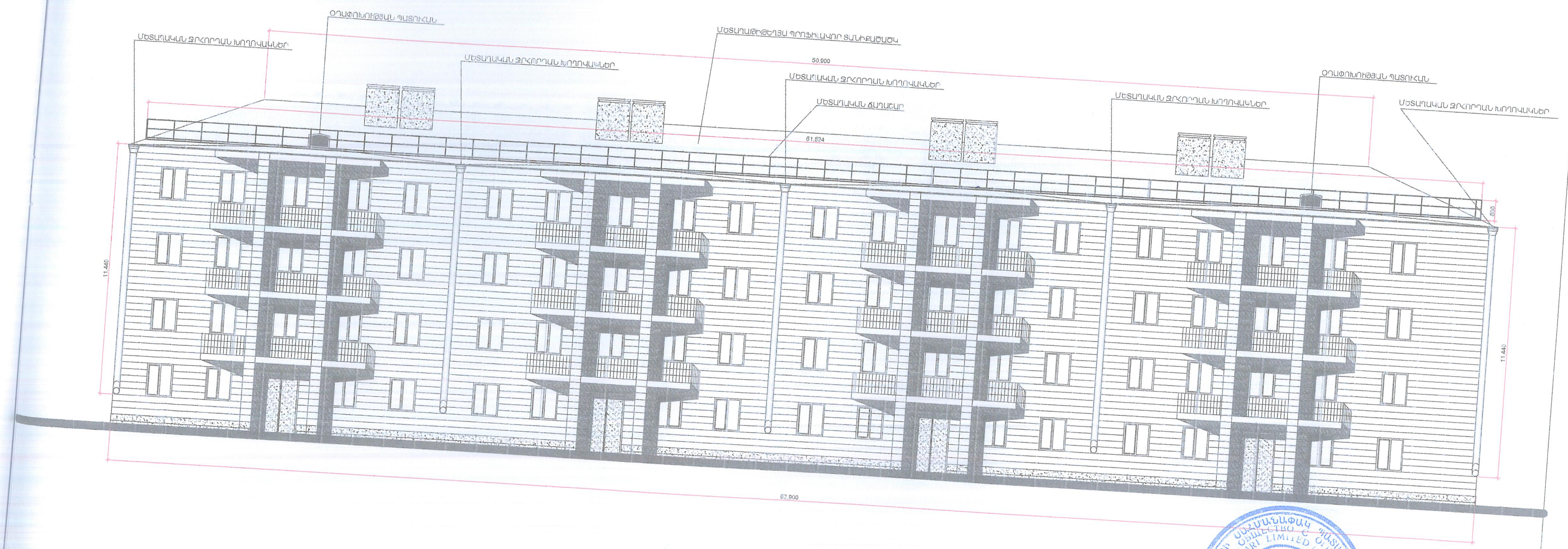

ՊԱՇՏՈՆ	ԱՆՈՒՆ, ԱԶԳԱՆՈՒՆ	ՍՏՈՐԱԳՐ.	ԱՄԻՍ	ԱՐԹԻԿ ՀԱՄԱՅՆՔԻ ՍԱՍՈՒՆՑԻ ԴԱՎԻԹ 2/3 ՀԱՍՑԵՈՒՄ ԳՏՆՎՈՂ ԲԱԶՄԱԲՆԱԿԱՐԱՆ ԲՆԱԿԵԼԻ ՇԵՆՔԻ ՏԱՆԻՔԻ ՆՈՐՈԳՄԱՆ ԱՇԽԱՏԱՆՔԱՅԻՆ ՆԱԽԱԳԻԾ
ՆԳՃ	Ա. Խաչատրյան			
Նախագծեց	Ա. Խաչատրյան			

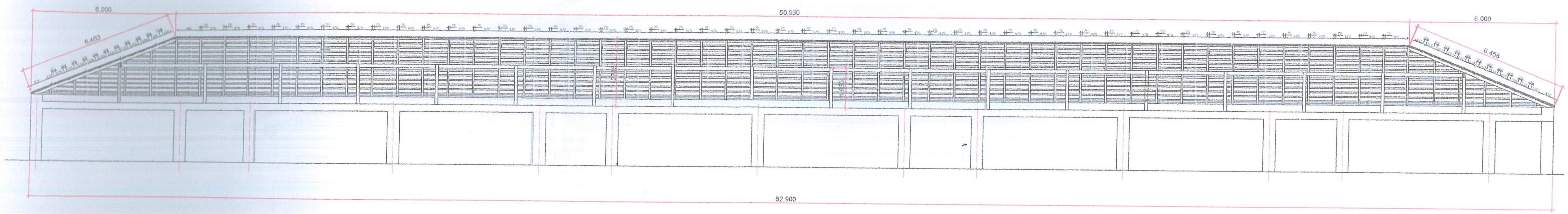

ՏԱՆԻՔԻ ԵՐԿԱՅՆԱԿԱՆ ԿՏՐՎԱԾՔ

ՊԱՇՏՈՆ	ԱՆՈՒՆ, ԱԶԳԱՆՈՒՆ	ՍՏՈՐԱԳՐ.	ԱՄԻՍ	ԱՐԹԻԿ ՀԱՄԱՅՆՔԻ ՍԱՍՈՒՆՑԻ ԴԱՎԻԹ 2/3 ՀԱՍՑԵՈՒՄ ԳՏՆՎՈՂ ԲԱԶՄԱԲՆԱԿԱՐԱՆ ԲՆԱԿԵԼԻ ՇԵՆՔԻ ՏԱՆԻՔԻ ՆՈՐՈԳՄԱՆ ԱՇԽԱՏԱՆՔԱՅԻՆ ՆԱԽԱԳԻԾ		
ՆԳՃ	Ա. Խաչատրյան					
Նախագծեց	Ա. Խաչատրյան			ՃԱՐՏԱՐԱՊԵՏԱՇԻՆԱՐԱՐԱԿԱՆ ՄԱՍ	ՓՈՒԼ	ԹԵՐԹ	ԹԵՐԹԵՐ
					ԱՆ	ՃՇ-8	12
				ՏԱՆԻՔԻ ԵՐԿԱՅՆԱԿԱՆ ԿՏՐՎԱԾՔ Մ 1:200	«ՀՈՎ-ԼԵՆ» ՍՊԸ Լից. 11347		

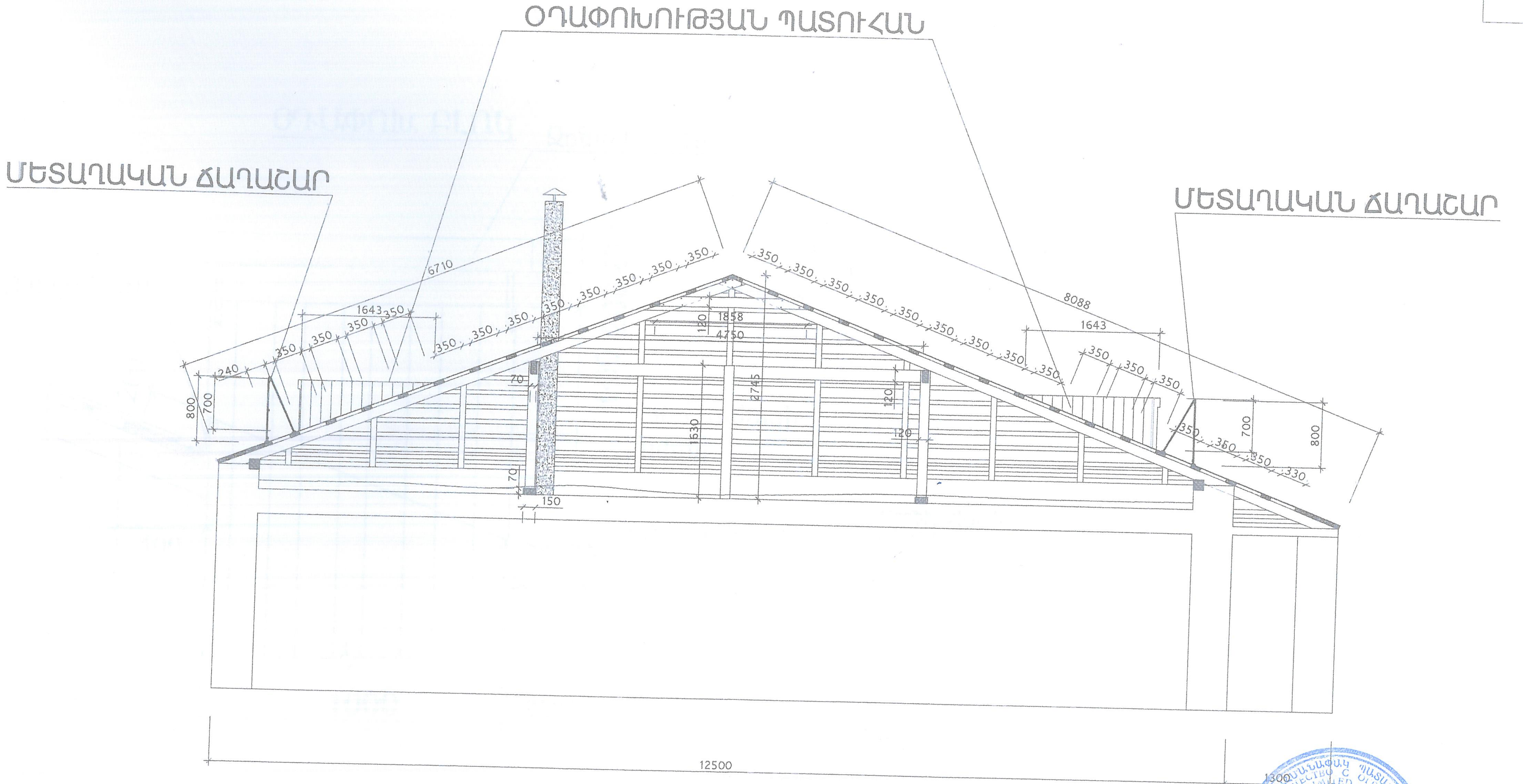

ՏԱՆԻՔԻ ԼԱՅՆԱԿԱՆ ԿՏՐՎԱԾՔ Մ 1:50

ՊԱՇՏՈՆ	ԱՆՈՒՆ, ԱԶԳԱՆՈՒՆ	ՍՏՈՐԱԳՐ.	ԱՄԻՍ	ԱՐԹԻԿ ՀԱՄԱՅՆՔԻ ՍԱՍՈՒՆՑԻ ԴԱՎԻԹ 2/3 ՀԱՍՑԵՈՒՄ ԳՏՆՎՈՂ ԲԱԶՄԱԲՆԱԿԱՐԱՆ ԲՆԱԿԵԼԻ ՇԵՆՔԻ ՏԱՆԻՔԻ ՆՈՐՈԳՄԱՆ ԱՇԽԱՏԱՆՔԱՅԻՆ ՆԱԽԱԳԻԾ		
ՆԳՃ	Ա. Խաչատրյան			ՃԱՐՏԱՐԱՊԵՏԱՇԻՆԱՐԱՐԱԿԱՆ ՄԱՍ	ՓՈՒԼ	ԹԵՐԹ	ԹԵՐԹԵՐ
Նախագծեց	Ա. Խաչատրյան				ԱՆ	ՃՇ-9	12
				ՏԱՆԻՔԻ ԼԱՅՆԱԿԱՆ ԿՏՐՎԱԾՔ Մ 1:50	«ՀՈՎ-ԼԵՆ» ՍՊԸ Լից. 11347		

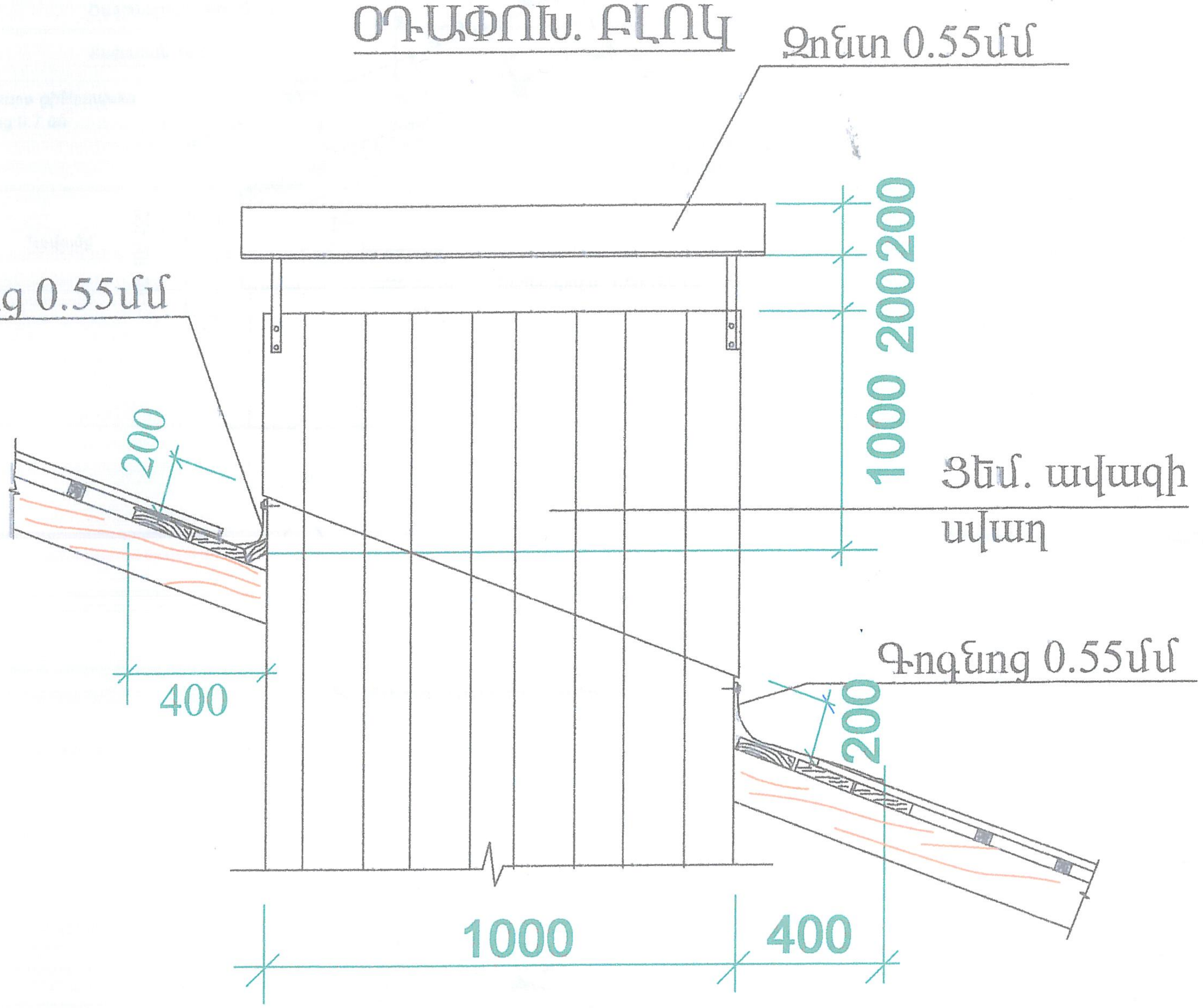

Օդափոխության խողովակի
և տանիքի հանգույց

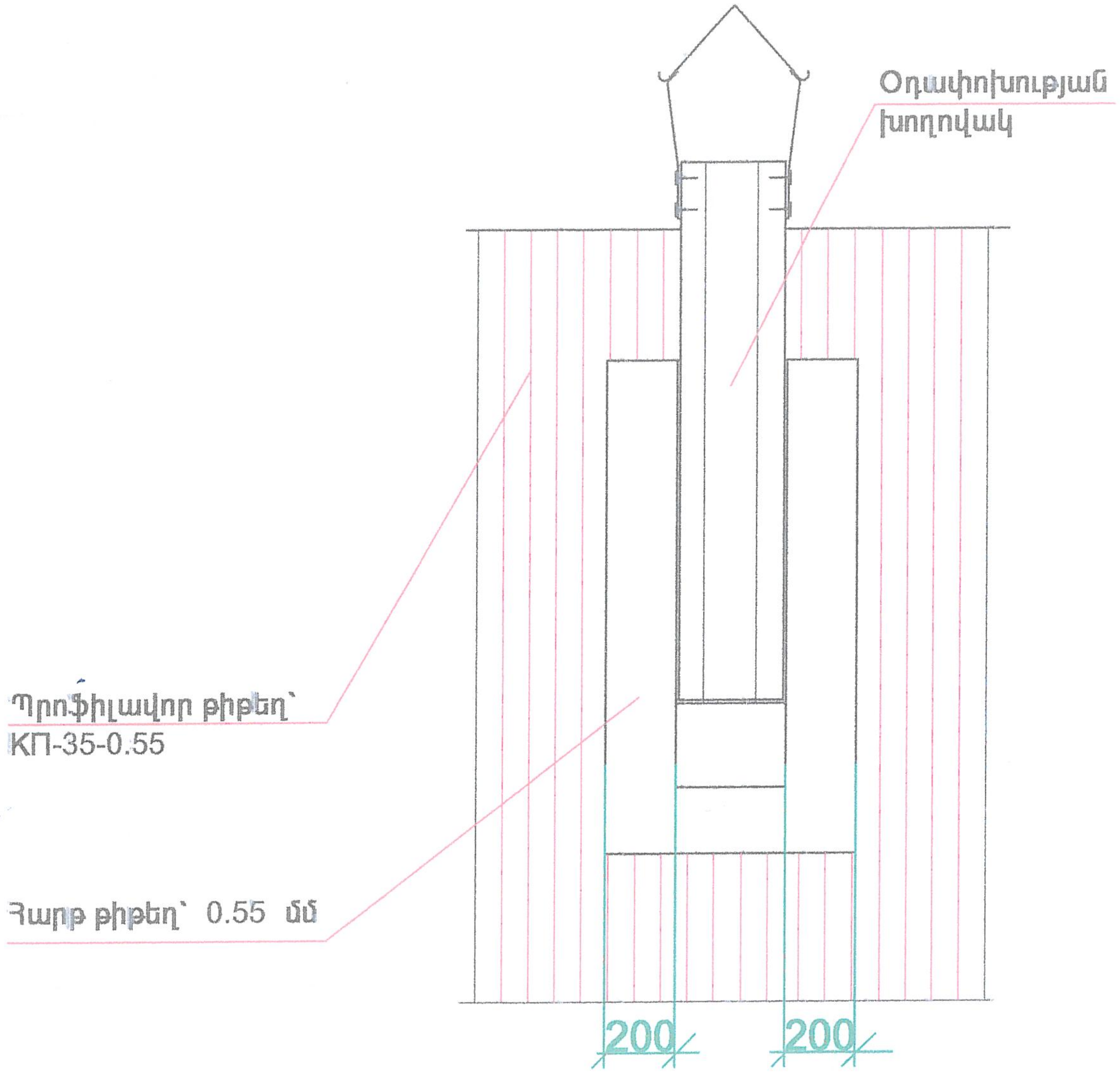

ՊԱՇՏՈՆ	ԱՆՈՒՆ, ԱԶԳԱՆՈՒՆ	ՍՏՈՐԱԳՐ.	ԱՄԻՍ
ՆԳՃ	Ա. Խաչատրյան		
Նախագծեց	Ա. Խաչատրյան		

ԱՐԹԻԿ ՀԱՄԱՅՆՔԻ ՍԱՍՈՒՆՑԻ ԴԱՎԻԹ 2/3 ՀԱՍՑԵՈՒՄ ԳՏՆՎՈՂ ԲԱԶՄԱԲՆԱԿԱՐԱՆ ԲՆԱԿԵԼԻ ՇԵՆՔԻ ՏԱՆԻՔԻ ՆՈՐՈԳՄԱՆ ԱՇԽԱՏԱՆՔԱՅԻՆ ՆԱԽԱԳԻԾ

ՃԱՐՏԱՐԱՊԵՏԱՇԻՆԱՐԱՐԱԿԱՆ ՄԱՍ	ՓՈՒԼ	ԹԵՐԹ	ԹԵՐԹԵՐ
	ԱՆ	ՃՇ-10	12

ՕԴԱՓՈԽՈՒԹՅԱՆ ԲԼՈԿ, ՕԴԱՓՈԽՈՒԹՅԱՆ ԽՈՂՈՎԱԿ ԵՎ ՏԱՆԻՔԻ ՀԱՆԳՈՒՅՑ

«ՀՈՎ-ԼԵՆ» ՍՊԸ
Լից. 11347

ՀԱՆԳՈՒՅՑ 2

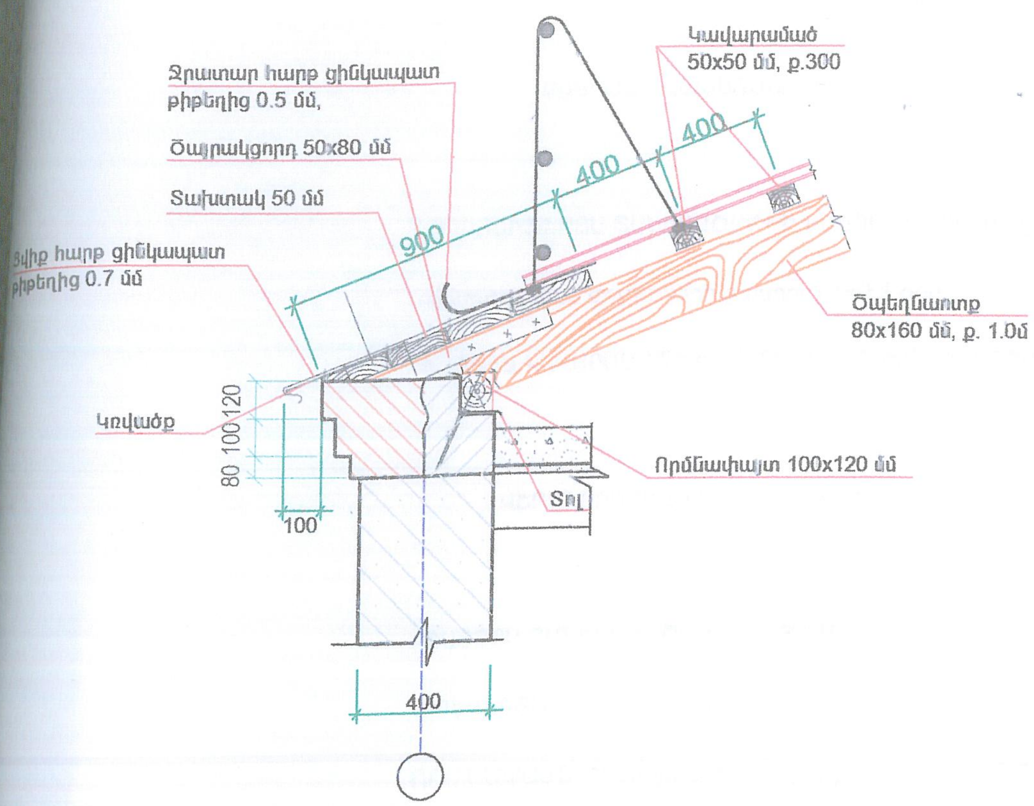

ՏԱՆԻՔԻ ՓԵՇԻ ՀԱՆԳՈՒՅՑ

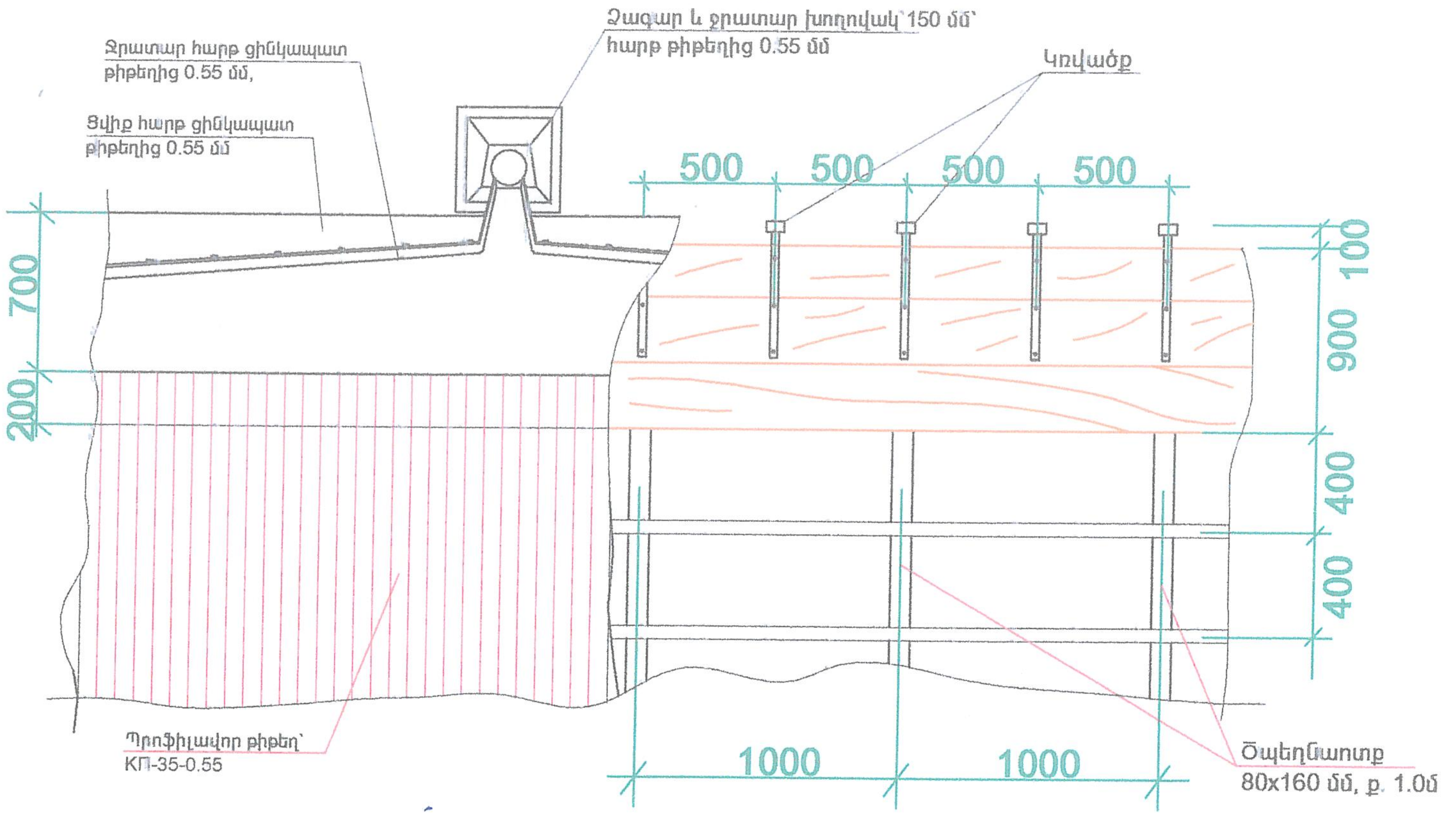

Տանիքի պաշտպանիչ
ճաղաշար

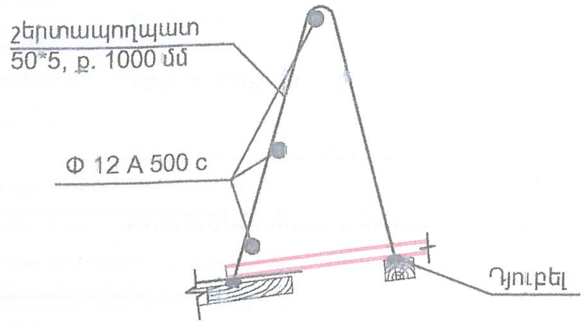

Օդափոխության պատուհան Մ 1:30

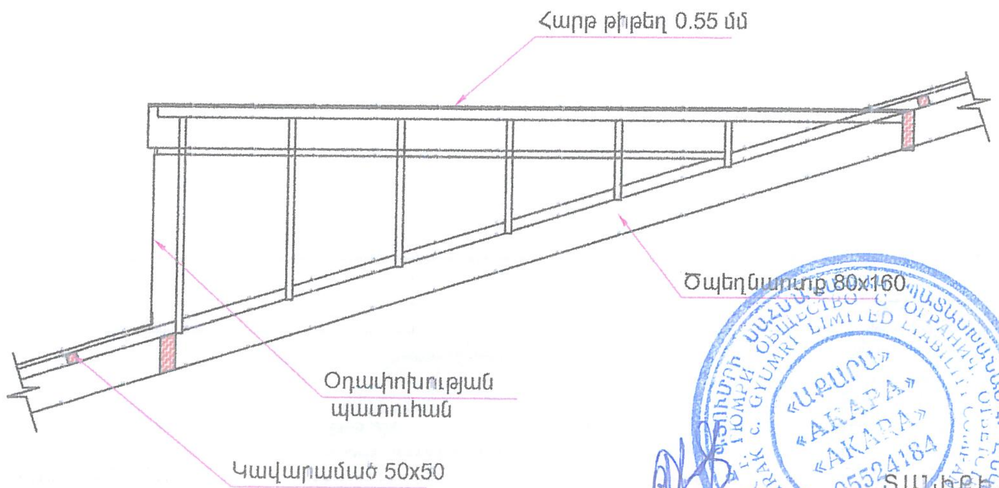

Օդափոխության
պատուհան Մ 1:30

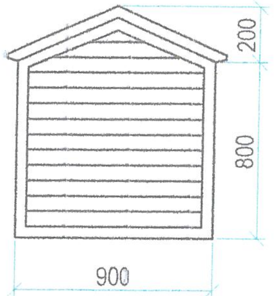

N/N	Անվանումը	Չափման միավոր	Քանակը
Նոր պաշտպանիչ ճաղաշար 114 գծմ			
A	Շերտապողպատ 50*5, ք. 1000 մմ, 160.6 գծմ	կգ	373.8
B	Ամրան Φ 12 A 500 c , 146x3=438 գծմ	կգ	462.3
C	Մետաղական մասերի ներկում 2 անգամ	կգ	823.5

ԾԱՆՈԹՈՒԹՅՈՒՆ
ՏԱՆԻՔԻ ՓԱՅՏԵ ԷԼԵՄԵՆՏՆԵՐԸ ՊԱՏԵԼ
ՀԱԿԱՀՐԿԻՉ ԵՎ ՀԱԿԱՀՐԴԵՀԱՅԻՆ ՆՅՈՒԹՈՎ:

ՊԱՇՏՈՆ	ԱՆՈՒՆ, ԱԶԳԱՆՈՒՆ	ՍՏՈՐԱԳՐ.	ԱՄԻՍ	ԱՐԹԻԿ ՀԱՄԱՅՆՔԻ ՍԱՍՈՒՆՑԻ ԴԱՎԻԹ 2/3 ՀԱՍՑԵՈՒՄ ԳՏՆՎՈՂ ԲԱԶՄԱԲՆԱԿԱՐԱՆ ԲՆԱԿԵԼԻ ՇԵՆՔԻ ՏԱՆԻՔԻ ՆՈՐՈԳՄԱՆ ԱՇԽԱՏԱՆՔԱՅԻՆ ՆԱԽԱԳԻԾ		
ՆԳՃ				ՃԱՐՏԱՐԱՊԵՏԱՇԻՆԱՐԱՐԱԿԱՆ ՄԱՍ	ՓՈՒԼ	ԹԵՐԹ / ԹԵՐԹԵՐ
Նախագծեց						ՃՇ-11 / 12
				ՏԱՆԻՔԻ ՀԱՆԳՈՒՅՑՆԵՐ	«ՀՈՎ-ԼԵՆ» ՍՊԸ Լից. 11347	

ՆԱԽԱՏԵՍՎՈՒՄ Է ԿԱՏԱՐԵԼ ՀԵՏԵՎՅԱԼ ԱՇԽԱՏԱՆՔՆԵՐԸ

ՔԱՆԴՄԱՆ ԱՇԽԱՏԱՆՔՆԵՐ

-ԱԶԲՈՇԻՖԵՐՅԱ ՏԱՆԻՔԱԾԱԾԿԻ ՔԱՆԴՈՒՄ - 837.02 քմ

-Մետաղական ժոլոբների քանդում 159.1 գծմ

ՓԱՅՏՅԱ ԿԱՎԱՐԱՄԱԾԻ ԵՎ ԾՊԵՂՆԱՈՏՆԵՐԻ ՔԱՆԴՈՒՄ

ՎԵՐԱՆՈՐՈԳՄԱՆ ԱՇԽԱՏԱՆՔՆԵՐ

-ՓԱՅՏՅԱ ՏԱՆԻՔԱԾԱԾԿԻ ԿՌՈՒՑՈՒՄ

ԾՊԵՂՆՈՏՆԵՐ-Փայտյա չորսուներ [] 150x70 - 9.2 խմ,

ՈՐՄՆԱՓԱՅՏ- Փայտյա չորսուներ [ ] 100x120 - 147.8 գծմ - 1.77 խմ

ԿԱՆԳՆԱԿՆԵՐ- Փայտյա չորսուներ [ ] 100x100 - 38 հատ - 1.63 մ բարձրությամբ-0.62 խմ

ԿԱՆԳՆԱԿՆԵՐԻ ՏԱԿԴԻՐ ՏԱԽՏԱԿ-Փայտյա տախտակ 7 սմ հաստությամբ, 150 մմ լայնությամբ - 121.1 գծմ -1.27 խմ

ԾՊԵՂՆԱՈՏՆԵՐԻ ՀԵՆԱՏԱԽՏԱԿ-Փայտյա տախտակ 7 սմ հաստությամբ, 120 մմ լայնությամբ - 120.7 գծմ -1.0 խմ

ԾՊԵՂՆԱՈՏՆԵՐԻ ԿԱՊԻ ՏԱԽՏԱԿՆԵՐ-Փայտյա տախտակ 4 սմ հաստությամբ-1.858մ-50 հատ -0.45 խմ

ՆՈՐ ԾԱԾԿԻ ՎՐԱ ՓԱՅՏՅԱ ԿԱՎԱՐԱՄԱԾԻ ՊԱՏՐԱՍՏՈՒՄ

Փայտյա տախտակ [] 120x40-13.2 խմ

ԸՆԴԱՄԵՆԸ- փայտանյութ-27.51 խմ

-ՄԵՏԱՂԱԹԻԹԵՂՅԱ ՏԱՆԻՔԱԾԱԾԿԻ ԿԱՌՈՒՑՈՒՄ - 837.02 ՔՄ

-Մետաղաթիթեղյա ժոլոբների տեղադրում-159.1 գծմ

-Մետաղական ջրհորդան խողովակների տեղադրում 12 մ երկարությամբ-10 հատ-120 գծմ

-4 հատ օդափոխության պատուհանների կառուցում

-Ծխատար և օդատար բլոկների ամրացում

-Տանիքի պաշտպանիչ մետաղական ճաղաշարի տեղադրում և ներկում 146.0 գծմ

ՊԱՇՏՈՆ	ԱԶԳԱՆՈՒՆ	ՍՏՈՐԱԳՐ.	ԱՄԻՍ	
				ԱՐԹԻԿ ՀԱՄԱՅՆՔԻ ՍԱՍՈՒՆՑԻ ԴԱՎԻԹ 2/3 ՀԱՍՑԵՈՒՄ ԳՏՆՎՈՂ ԲԱԶՄԱԲՆԱԿԱՐԱՆ ԲՆԱԿԵԼԻ ՇԵՆՔԻ ՏԱՆԻՔԻ ՆՈՐՈԳՄԱՆ ԱՇԽԱՏԱՆՔԱՅԻՆ ՆԱԽԱԳԻԾ
ՆԳԾ	Ա. Խաչատրյան			
Նախագծեց	Ա. Խաչատրյան			ՃԱՐՏԱՐԱՊԵՏԱՇԻՆԱՐԱՐԱԿԱՆ ՄԱՍ
				ՓՈՒԼ: ԱՆ; ԹԵՐԹ: ՃՇ-12; ԹԵՐԹԵՐ: 12
				ԱՇԽԱՏԱՆՔՆԵՐԻ ԾԱՎԱԼՆԵՐԸ
				«ՀՈՎ-ԼԵՆ» ՍՊԸ